ΟΠΛΙΣΜΟΙ ΠΑΣΣΑΛΩΝ
ΚΛ 1:50

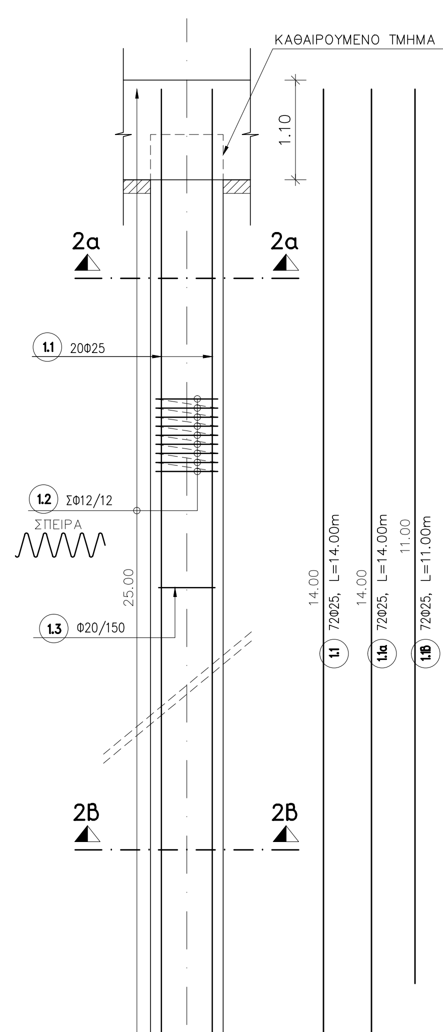

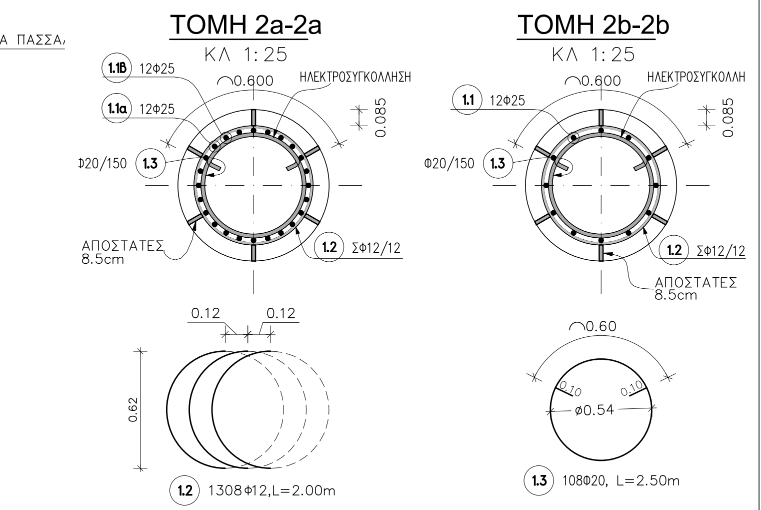

ΣΗΜΕΙΩΣΕΙΣ:
- ΟΙ ΟΠΛΙΣΜΟΙ (1.1) & (1.1Β) ΠΑΡΑΤΗΘΕΝΤΑΙ ΜΕ ΜΗΚΟΣ ΠΑΡΑΘΕΣΗΣ 2.00μ
- ΟΙ ΟΠΛΙΣΜΟΙ (1.1γ) ΕΙΝΑΙ ΠΡΟΣΘΕΤΟΙ ΟΠΛΙΣΜΟΙ ΣΤΟ ΑΝΩΤΕΡΟ ΤΜΗΜΑ ΤΟΥ ΠΑΣΣΑΛΟΥ, ΜΕ ΜΗΚΟΣ ΑΓΚΥΡΩΣΗΣ ΕΝΤΟΣ ΤΟΥ ΠΑΣΣΑΛΟΔΕΣΜΟΥ ΙΣΟ ΜΕ 1.00μ

ΤΕΧΝΙΚΟ "ΤΑ" – ΟΠΛΙΣΜΟΙ ΠΑΣΣΑΛΩΝ ΑΚΡΟΒΑΘΡΟΥ Α1,Α2

ΠΙΝΑΚΑΣ ΟΠΛΙΣΜΟΥ

	ΣΧΗΜΑ ΡΑΒΔΟΥ / BAR BENDING	Φ (mm)	ΠΛΗΘΟΣ/ AMOUNT	ΜΗΚΟΣ/LENGTH ΤΕΜΑΧΙΟΥ/ PIECE	ΣΥΝΟΛΟ/ TOTAL	ΒΑΡΟΣ/WEIGHT KG/M	ΣΥΝΟΛΟ/ TOTAL
1.1	1400	25	72	14.00	1008.00	3.850	3880.80
1.1a	1400	25	72	14.00	1008.00	3.850	3880.80
1.1β	1100	25	72	11.00	792.00	3.850	3049.20
1.2	D=62.0 B=12.0 L=200	12	1308	2.00	2616.00	0.888	2323.01
1.3	60 54	20	108	2.50	270.00	2.470	666.90
	1. Μερικό βάρος χάλυβα B500C (S500s):						13800.71

ΚΑΤΟΨΗ ΟΠΛΙΣΜΩΝ ΑΝΩ ΠΛΑΚΑΣ
ΚΛ 1:50

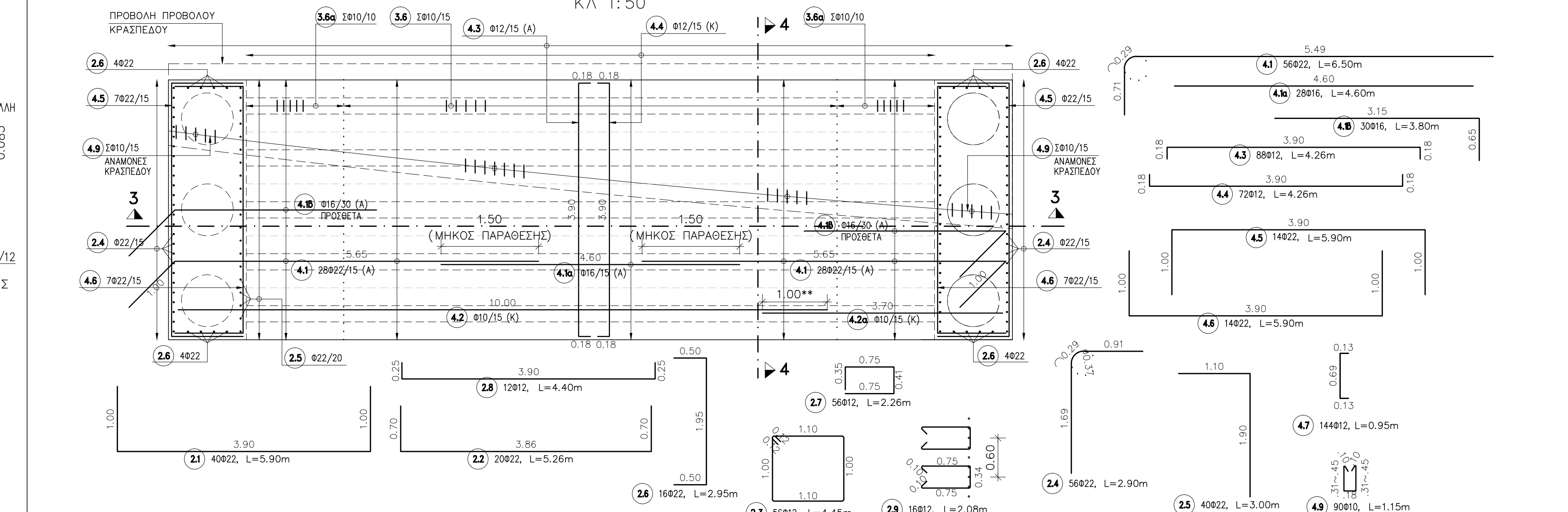

ΤΟΜΗ 3-3
ΚΛ 1:50

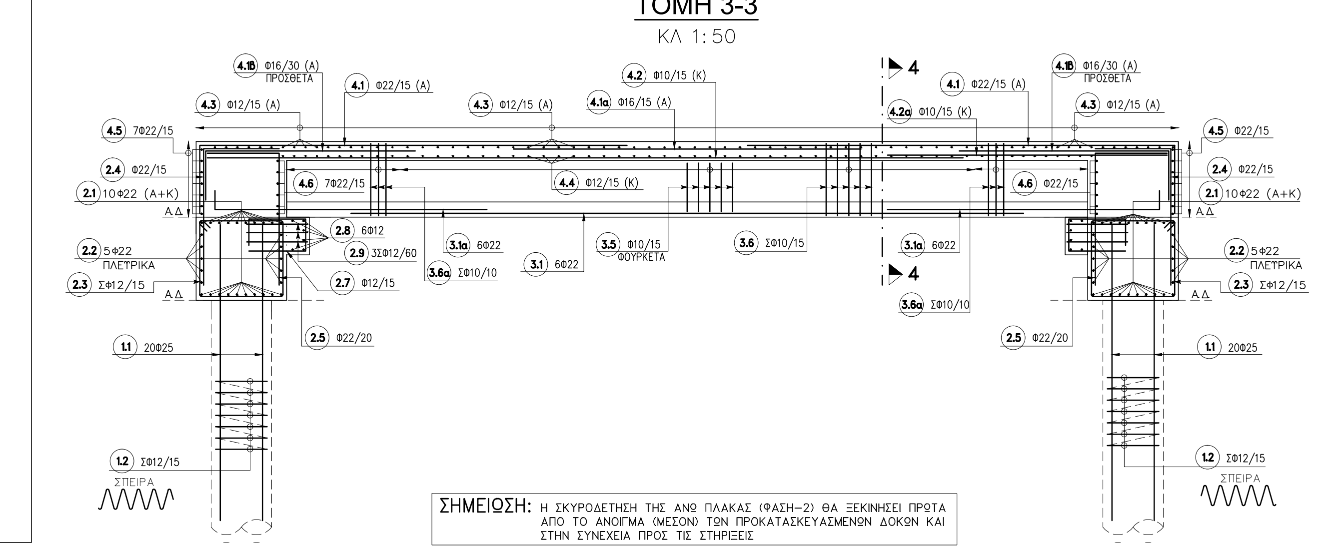

ΣΗΜΕΙΩΣΗ: Η ΣΚΥΡΟΔΕΤΗΣΗ ΤΗΣ ΑΝΩ ΠΛΑΚΑΣ (ΦΑΣΗ–2) ΘΑ ΞΕΚΙΝΗΣΕΙ ΠΡΩΤΑ ΑΠΟ ΤΟ ΑΝΟΙΓΜΑ (ΜΕΣΟΝ) ΤΩΝ ΠΡΟΚΑΤΑΣΚΕΥΑΣΜΕΝΩΝ ΔΟΚΩΝ ΚΑΙ ΣΤΗΝ ΣΥΝΕΧΕΙΑ ΠΡΟΣ ΤΙΣ ΣΤΗΡΙΞΕΙΣ

ΤΟΜΗ 4-4
ΚΛ 1:25

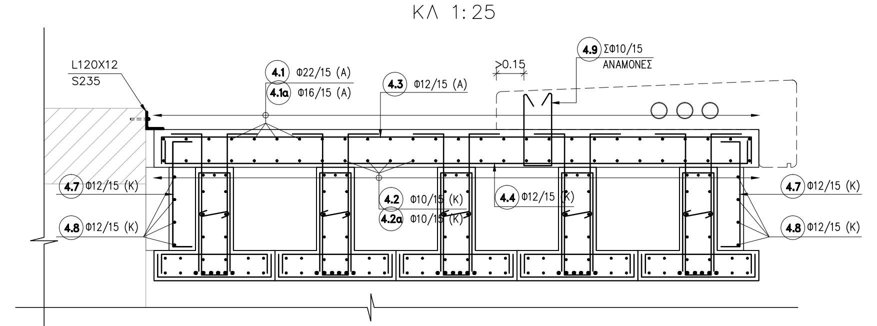

ΛΕΠΤΟΜΕΡΕΙΑ ΔΙΑΤΑΞΗΣ ΟΠΛΙΣΜΩΝ ΠΑΣΣΑΛΟΔΕΣΜΩΝ & ΠΑΣΣΑΛΩΝ
ΚΛ 1:20

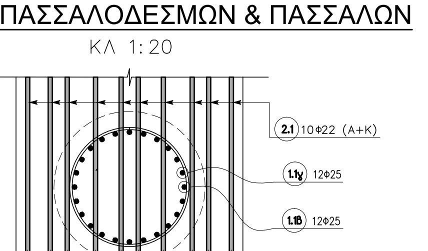

ΔΙΑΜΕΤΡΟΣ ΤΥΜΠΑΝΩΝ ΚΑΜΨΕΩΣ ΣΙΔΗΡΟΥ ΟΠΛΙΣΜΟΥ

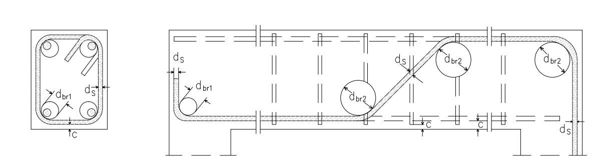

Α. ΣΥΝΔΕΤΗΡΕΣ , ΑΓΚΙΣΤΡΑ		Β. ΚΑΜΠΥΛΟΥΜΕΝΕΣ ΡΑΒΔΟΙ	
ΔΙΑΜΕΤΡΟΣ ΡΑΒΔΩΝ d_s(mm)	d_{br1}	ΜΕΓΙΣΤΗ ΔΙΑΜΕΤΡΟΣ ΤΥΜΠΑΝΟΥ	d_{br2} *
$d_s \leq 16$	$d_{br1} = 4d_s$	c > 50 mm και > $3d_s$	$d_{br2} = 15d_s$
$d_s > 16$	$d_{br1} = 7d_s$	c ≤ 50 mm ή ≤ $3d_s$	$d_{br2} = 20d_s$
		c > 100 mm και > $7d_s$	$d_{br2} = 10d_s$

ΕΙΔΗ ΑΓΚΥΡΩΣΗΣ ΧΑΛΥΒΑ ΣΚΥΡΟΔΕΜΑΤΟΣ

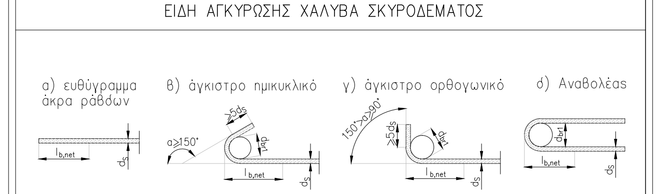

ΜΗΚΗ ΑΓΚΥΡΩΣΗΣ ΚΑΙ ΠΑΡΑΘΕΣΗΣ ΡΑΒΔΩΝ

	ΣΚΥΡΟΔΕΜΑ C25/30			ΣΚΥΡΟΔΕΜΑ C30/37			ΣΚΥΡΟΔΕΜΑ C35/45		
	ΑΓΚΥΡΩΣΗ	ΠΑΡΑΘΕΣΗ (Π.Σ. Ι)	ΠΑΡΑΘΕΣΗ (Π.Σ. ΙΙ)	ΑΓΚΥΡΩΣΗ	ΠΑΡΑΘΕΣΗ (Π.Σ. Ι)	ΠΑΡΑΘΕΣΗ (Π.Σ. ΙΙ)	ΑΓΚΥΡΩΣΗ	ΠΑΡΑΘΕΣΗ (Π.Σ. Ι)	ΠΑΡΑΘΕΣΗ (Π.Σ. ΙΙ)
Ράβδοι άνω ευθύγραμμοι	$58d_s$	$61d_s$	$87d_s$	$52d_s$	$55d_s$	$78d_s$	$47d_s$	$50d_s$	$71d_s$
Ράβδοι άνω με άγκιστρο	$42d_s$	$43d_s$	$61d_s$	$36d_s$	$39d_s$	$55d_s$	$33d_s$	$35d_s$	$50d_s$
Ράβδοι κάτω ευθύγραμμοι	$42d_s$	$61d_s$		$36d_s$	$55d_s$		$33d_s$	$50d_s$	
Ράβδοι κάτω με άγκιστρο	$30d_s$	$43d_s$		$25d_s$	$39d_s$		$23d_s$	$35d_s$	
Ράβδοι τοιχείων ευθύγραμμοι	$42d_s$	$61d_s$		$36d_s$	$55d_s$		$33d_s$	$50d_s$	
Ράβδοι τοιχείων με άγκιστρο	$30d_s$	$43d_s$		$25d_s$	$39d_s$		$23d_s$	$35d_s$	
Αναμονές κατακ. οπλισμών	Γενικά $61d_s$			Γενικά $55d_s$			Γενικά $33d_s$		

ΠΑΡΑΤΗΡΗΣΗ: ΚΑΤΑ ΤΗΝ ΚΑΤΑΣΚΕΥΗ ΤΩΝ ΣΤΟΙΧΕΙΩΝ ΤΗΣ ΘΕΜΕΛΙΩΣΗΣ ΘΑ ΠΡΕΠΕΙ ΝΑ ΓΙΝΕΙ ΕΠΙΒΕΒΑΙΩΣΗ ΤΩΝ ΓΕΩΤΕΧΝΙΚΩΝ ΠΑΡΑΜΕΤΡΩΝ ΠΟΥ ΕΧΟΥΝ ΛΗΦΘΕΙ ΠΑΡΟΥΣΑ ΜΕΛΕΤΗ.

ΤΕΧΝΙΚΟ "ΤΑ" – ΟΠΛΙΣΜΟΙ ΠΑΣΣΑΛΟΔΕΣΜΟΥ — ΠΙΝΑΚΑΣ 2.

ΠΙΝΑΚΑΣ ΟΠΛΙΣΜΟΥ

	ΣΧΗΜΑ ΡΑΒΔΟΥ	Φ (mm)	ΠΛΗΘΟΣ	ΜΗΚΟΣ ΤΕΜΑΧΙΟΥ	ΣΥΝΟΛΟ	ΒΑΡΟΣ KG/M	ΣΥΝΟΛΟ
2.1	100 390 100	22	40	5.90	236.00	2.980	703.28
2.2	70 386 70	22	20	5.26	105.20	2.980	313.50
2.3	100 110 12 12 110 100	12	56	4.45	249.20	0.888	221.29
2.4	180 110	22	56	2.90	162.40	2.980	483.95
2.5	190 110	22	40	3.00	120.00	2.980	357.60
2.6	50 195 50	22	16	2.95	47.20	2.980	140.66
2.7	70 35 75 70	12	56	2.26	126.56	0.888	112.39
2.8	25 390 25	12	12	4.40	52.80	0.888	46.89
2.9	75 34 10 10 75	12	16	2.08	33.28	0.888	29.55
	2. Μερικό βάρος χάλυβα B500C (S500s):						2409.11

ΤΕΧΝΙΚΟ "ΤΑ" – ΟΠΛΙΣΜΟΙ ΠΡΟΚΑΤΑΣΚΕΥΑΣΜΕΝΩΝ ΔΟΚΩΝ — ΠΙΝΑΚΑΣ 3.

ΠΙΝΑΚΑΣ ΟΠΛΙΣΜΟΥ

	ΣΧΗΜΑ ΡΑΒΔΟΥ	Φ (mm)	ΠΛΗΘΟΣ	ΜΗΚΟΣ ΤΕΜΑΧΙΟΥ	ΣΥΝΟΛΟ	ΒΑΡΟΣ KG/M	ΣΥΝΟΛΟ
3.1	810	22	6	8.10	48.60	2.980	144.83
3.1a	25 375	22	12	4.00	48.00	2.980	143.04
3.2	25 975	14	3	10.00	30.00	1.210	36.30
3.2a	25 385	14	3	4.10	12.30	1.210	14.88
3.3	6.00	14	8	6.00	48.00	1.210	58.08
3.3a	6.70	14	8	6.70	53.60	1.210	64.86
3.4	15 985	14	4	10.00	40.00	1.210	48.40
3.4a	15 370	14	4	3.85	15.40	1.210	18.63
3.5	60 17 60	10	72	1.38	99.36	0.617	61.31
3.6	92 17 20 92 20	10	52	2.43	126.36	0.617	77.96
3.6a	92 17 20 92 20	10	30	2.43	72.90	0.617	44.98
3.7	10 17 10	10	25	.37	9.25	0.617	5.71
3.8	12 72 12	10	72	0.96	69.12	0.617	42.65
3.9	12 72 12	10	72	0.96	69.12	0.617	42.65
3.10	10 25 25 10 25	16	8	1.27	10.16	1.580	16.05
3.11	15 17 15	10	5	0.37	1.85	0.617	1.14
	Μερικό βάρος χάλυβα B500C (S500s)/ΔΟΚΟ:						821.47
	3. Μερικό βάρος χάλυβα B500C (S500s) ΔΟΚΩΝ: 5*821.47:						4107.35

ΤΕΧΝΙΚΟ "ΤΑ" – ΟΠΛΙΣΜΟΙ ΕΓΧΥΤΗΣ ΠΛΑΚΑΣ ΦΑΣΗΣ–Β — ΠΙΝΑΚΑΣ 4.

ΠΙΝΑΚΑΣ ΟΠΛΙΣΜΟΥ

	ΣΧΗΜΑ ΡΑΒΔΟΥ	Φ (mm)	ΠΛΗΘΟΣ	ΜΗΚΟΣ ΤΕΜΑΧΙΟΥ	ΣΥΝΟΛΟ	ΒΑΡΟΣ KG/M	ΣΥΝΟΛΟ
4.1	90 568	22	56	6.50	364.00	2.980	1084.72
4.1a	460	16	28	4.60	128.80	1.580	203.50
4.1β	65 315	16	30	3.80	114.00	1.580	180.12
4.2	1000	10	28	10	280.00	0.617	172.76
4.2a	370	10	28	3.7	103.60	0.617	63.92
4.3	18 390 18	12	88	4.26	374.88	0.888	332.89
4.4	390 18 18	12	72	4.26	306.72	0.888	272.37
4.5	100 390 100	22	14	5.90	82.60	2.980	246.15
4.6	390 100 100	22	14	5.90	82.60	2.980	246.15
4.7	69 13 13	12	144	0.95	136.80	0.888	121.48
4.8	80 1000 280	12	8	12.80	102.40	0.888	90.93
4.9	31~45 18 10 10 31~45	10	90	1.15	103.50	0.617	63.86
	4. Μερικό βάρος χάλυβα B500C (S500s):						3078.85

ΠΙΝΑΚΑΣ 5.

ΣΥΓΚΕΝΤΡΩΤΙΚΟΣ ΠΙΝΑΚΑΣ ΟΠΛΙΣΜΟΥ

1	ΤΕΧΝΙΚΟ "ΤΑ" – ΟΠΛΙΣΜΟΙ ΠΑΣΣΑΛΩΝ ΑΚΡΟΒΑΘΡΟΥ Α1,Α2	13800.71
2	ΤΕΧΝΙΚΟ "ΤΑ" – ΟΠΛΙΣΜΟΙ ΠΑΣΣΑΛΟΔΕΣΜΟΥ	2409.11
3	ΤΕΧΝΙΚΟ "ΤΑ" – ΟΠΛΙΣΜΟΙ ΠΡΟΚΑΤΑΣΚΕΥΑΣΜΕΝΩΝ ΔΟΚΩΝ	4107.35
4	ΤΕΧΝΙΚΟ "ΤΑ" – ΟΠΛΙΣΜΟΙ ΕΓΧΥΤΗΣ ΠΛΑΚΑΣ ΦΑΣΗΣ–Β	3078.85
	Συνολικό βάρος χάλυβα B500C (S500s):	23396.02

ΓΕΩΜΕΤΡΙΑ ΠΡΟΚΑΤΑΣΚΕΥΑΣΜΕΝΗΣ ΔΟΚΟΥ
ΚΛ 1:25

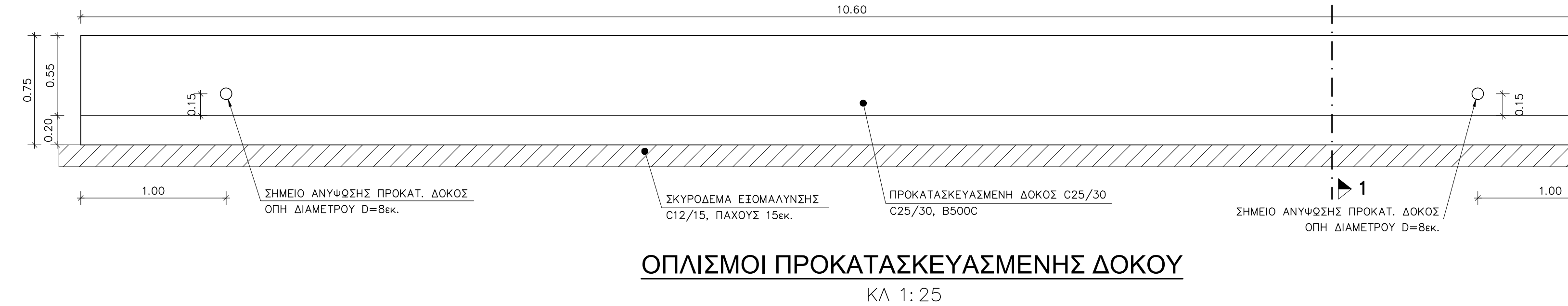

ΤΟΜΗ 1-1
ΚΛ 1:25

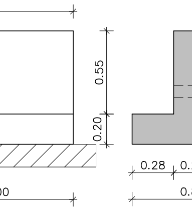

ΠΑΡΑΤΗΡΗΣΗ / NOTE

Επικαλύψεις δοκού:
- Άνω παρειά κορμού : 30mm
- Πλάγιες παρειές κορμού : 40mm
- Άνω παρειά κάτω πέλματος : 40mm
- Κάτω παρειά κάτω πέλματος : 50mm

ΤΟΜΗ 1-1
ΚΛ 1:10

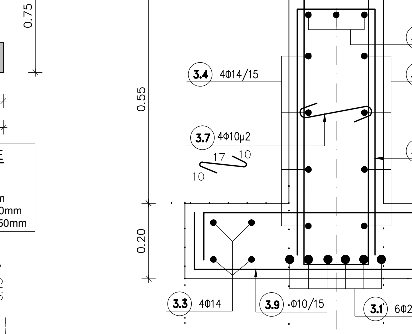

ΟΠΛΙΣΜΟΙ ΠΡΟΚΑΤΑΣΚΕΥΑΣΜΕΝΗΣ ΔΟΚΟΥ
ΚΛ 1:25

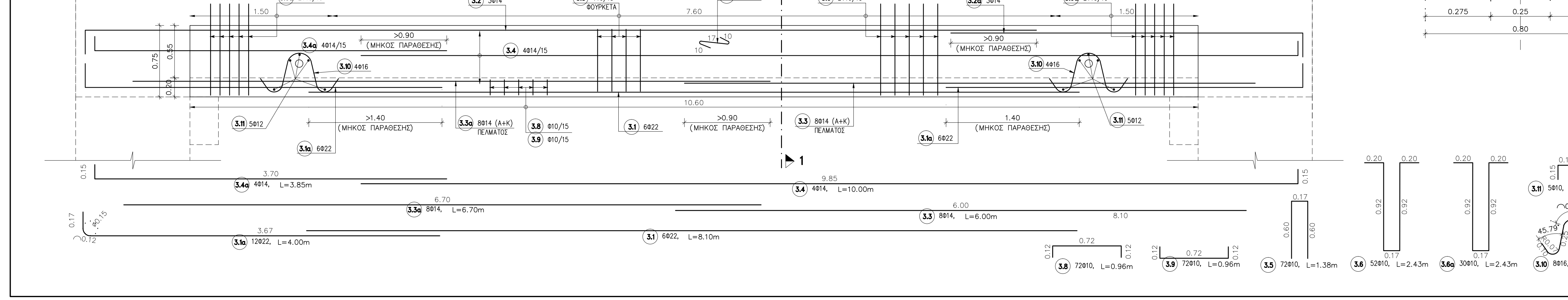

ΕΛΛΗΝΙΚΗ ΔΗΜΟΚΡΑΤΙΑ
ΠΕΡΙΦΕΡΕΙΑ ΗΠΕΙΡΟΥ
ΓΕΝΙΚΗ ΔΙΕΥΘΥΝΣΗ ΑΝΑΠΤΥΞΙΑΚΟΥ ΠΡΟΓΡ/ΣΜΟΥ ΠΕΡΙΒΑΛΛΟΝΤΟΣ ΚΑΙ ΥΠΟΔΟΜΩΝ
Δ/ΝΣΗ ΤΕΧΝΙΚΩΝ ΕΡΓΩΝ Π.Ε. ΙΩΑΝΝΙΝΩΝ

ΤΜΗΜΑ ΣΥΓΚΟΙΝΩΝΙΑΚΩΝ ΕΡΓΩΝ

ΘΕΣΗ: ΕΠΑΡΧΙΑΚΗ ΟΔΟΣ ΕΛΕΟΥΣΑΣ - ΚΡΥΑ

ΜΕΛΕΤΗ: **«ΜΕΛΕΤΗ ΑΠΟΚΑΤΑΣΤΑΣΗΣ ΒΛΑΒΩΝ ΚΑΙ ΒΕΛΤΙΩΣΗΣ ΟΔΙΚΗΣ ΛΕΙΤΟΥΡΓΙΑΣ ΥΦΙΣΤΑΜΕΝΩΝ ΓΕΦΥΡΩΝ ΤΗΣ Π.Ε. ΙΩΑΝΝΙΝΩΝ»**

ΥΠΟΕΡΓΟ: «ΒΕΛΤΙΩΣΗΣ ΟΔΙΚΗΣ ΛΕΙΤΟΥΡΓΙΑΣ ΤΜΗΜΑΤΟΣ ΤΟΥ ΟΔΙΚΟΥ ΔΙΚΤΥΟΥ ΕΛΕΟΥΣΑ – ΚΡΥΑ (Ν. ΙΩΑΝΝΙΝΩΝ)»

ΣΤΑΔΙΟ: ΟΡΙΣΤΙΚΕΣ ΣΤΑΤΙΚΕΣ ΜΕΛΕΤΕΣ — Αριθμός Σχεδίου: **Σ3.08**

ΘΕΜΑ ΕΓΓΡΑΦΟΥ:

ΤΕΧΝΙΚΟ "ΤΑ" - ΣΧΕΔΙΟ ΟΠΛΙΣΜΩΝ

ΚΛΙΜΑΚΕΣ: 1:50, 1:25, 1:20, 1:10

ΕΚΠΟΝΗΣΗ ΜΕΛΕΤΗΣ : — ΑΝΑΔΟΧΟΣ : StaticNet ΜΕΛΕΤΗΤΙΚΗ

	ΗΜΕΡ/ΝΙΑ	ΟΝΟΜΑΤΕΠΩΝΥΜΟ	ΥΠΟΓΡΑΦΗ
ΣΥΝΤΑΞΗ	03-2019	ΓΕΩΡΓΙΟΣ Χ. ΔΡΟΣΟΣ / ΙΩΑΝΝΗΣ Χ. ΔΡΟΣΟΣ	
ΕΛΕΓΧΟΣ	03-2019	ΓΕΩΡΓΙΟΣ Χ. ΔΡΟΣΟΣ / ΙΩΑΝΝΗΣ Χ. ΔΡΟΣΟΣ	
ΕΓΚΡΙΣΗ	03-2019	ΓΕΩΡΓΙΟΣ Χ. ΔΡΟΣΟΣ	

ΔΡΟΣΟΣ ΧΡ. ΓΕΩΡΓΙΟΣ
ΔΙΠΛΩΜ. ΠΟΛΙΤΙΚΟΣ ΜΗΧΑΝΙΚΟΣ, MSc
ΜΕΛΟΣ Τ.Ε.Ε. - ΑΡΙΘ. ΜΗΤΡΩΟΥ 97104
ΑΛΕΞΑΝΔΡΟΥΠΟΛΕΩΣ 7 - ΑΘΗΝΑ ΤΚ 11527
Α.Φ.Μ. 049252515 - ΙΒ' Δ.Ο.Υ. ΑΘΗΝΩΝ
(Τ): 210 74 83 358 - (F): 210 74 83 352

ΑΝΑΘΕΩΡΗΣΕΙΣ

Α/Α	ΗΜΕΡ/ΝΙΑ	ΑΙΤΙΑ Η ΛΟΓΟΣ ΑΝΑΘΕΩΡΗΣΗΣ
Α		
Β		

ΕΓΚΡΙΣΗ ΥΠΗΡΕΣΙΑΣ

ΕΛΕΓΧΘΗΚΕ ΑΠΟ ΓΕΝΙΚΗΣ ΑΠΟΨΗΣ ΚΑΙ ΕΓΚΡΙΝΕΤΑΙ ΜΕ ΤΙΣ ΑΚΟΛΟΥΘΕΣ ΠΑΡΑΤΗΡΗΣΕΙΣ :
1. ______
2. ______
3. ______

ΙΩΑΝΝΙΝΑ, __/__/2019
Ο ΕΠΙΒΛΕΠΩΝ

ΙΩΑΝΝΙΝΑ, __/__/2019
Ο ΠΡΟΪΣΤΑΜΕΝΟΣ