ΟΠΛΙΣΜΟΙ ΤΑΦΡΟΥ "Τ1"
ΕΓΚΑΡΣΙΑ ΤΥΠΙΚΗ ΤΟΜΗ 1-1
ΚΛ 1:25

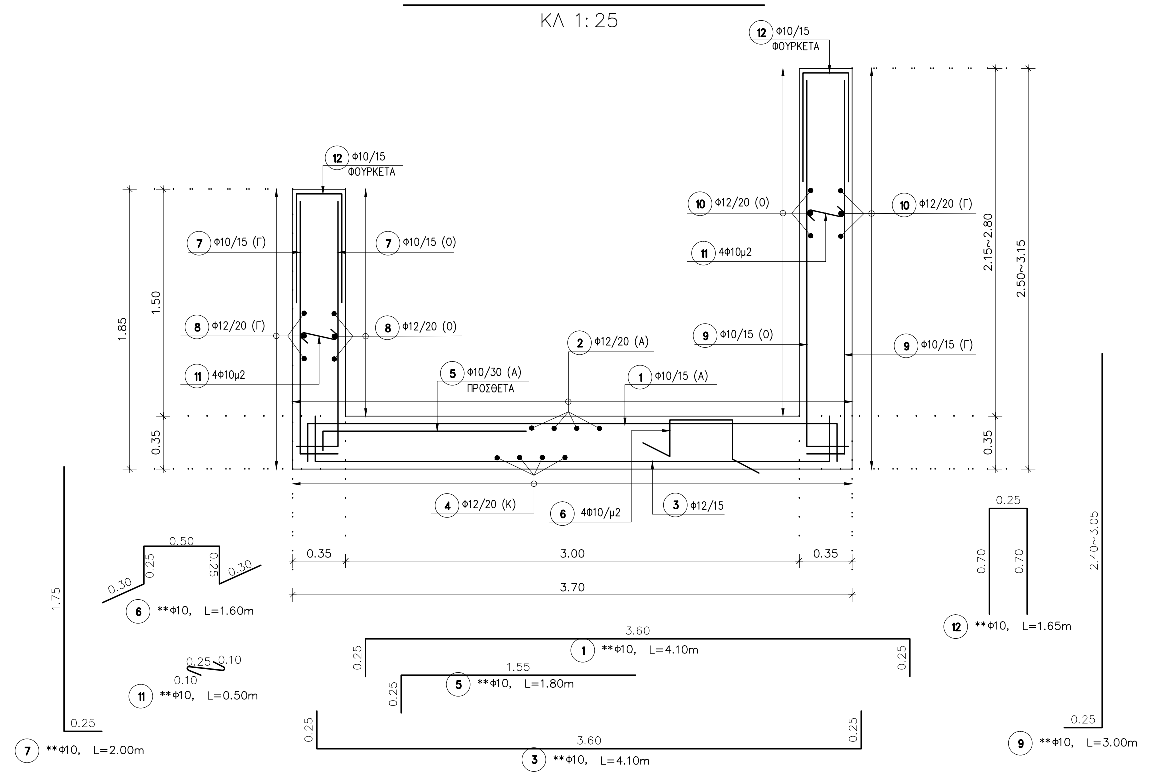

ΣΗΜΕΙΩΣΕΙΣ

- (Ο) ΟΡΑΤΗ ΠΛΕΥΡΑ ΑΚΡΟΒΑΘΡΟΥ– ΠΤΕΡ/ΤΟΙΧΟΥ.
- (Γ) ΠΛΕΥΡΑ ΑΚΡΟΒΑΘΡΟΥ– ΠΤΕΡ/ΤΟΙΧΟΥ ΠΡΟΣ ΓΑΙΕΣ.
- (**) ΤΟ ΠΛΗΘΟΣ ΤΩΝ ΟΠΛΙΣΜΩΝ ΚΑΘΟΡΙΖΕΤΑΙ ΣΤΟΥΣ ΠΙΝΑΚΕΣ ΟΠΛΙΣΜΩΝ.
- ΤΟ ΜΗΚΟΣ ΤΩΝ ΔΙΑΝΟΜΩΝ (2), (4), (8), (10) ΚΑΘΟΡΙΖΕΤΑΙ ΣΤΟΥΣ ΠΙΝΑΚΕΣ ΟΠΛΙΣΜΩΝ.
- Ο ΟΠΛΙΣΜΟΣ (13) ΕΦΑΡΜΟΖΕΤΑΙ ΩΣ ΟΠΛΙΣΜΟΣ ΠΑΡΕΙΑΣ – ΦΟΥΡΚΕΤΑ ΣΤΙΣ ΔΙΑΝΟΜΕΣ ΤΩΝ ΤΟΙΧΩΜΑΤΩΝ.
- Ο ΟΠΛΙΣΜΟΣ (13a) ΕΦΑΡΜΟΖΕΤΑΙ ΩΣ ΟΠΛΙΣΜΟΣ ΠΑΡΕΙΑΣ – ΦΟΥΡΚΕΤΑ ΣΤΙΣ ΔΙΑΝΟΜΕΣ ΤΙΣ ΚΑΤΩ ΠΛΑΚΑΣ.

ΚΛΕΙΔΑ - ΤΑΦΡΟΥ Τ1
ΚΛ 1:500

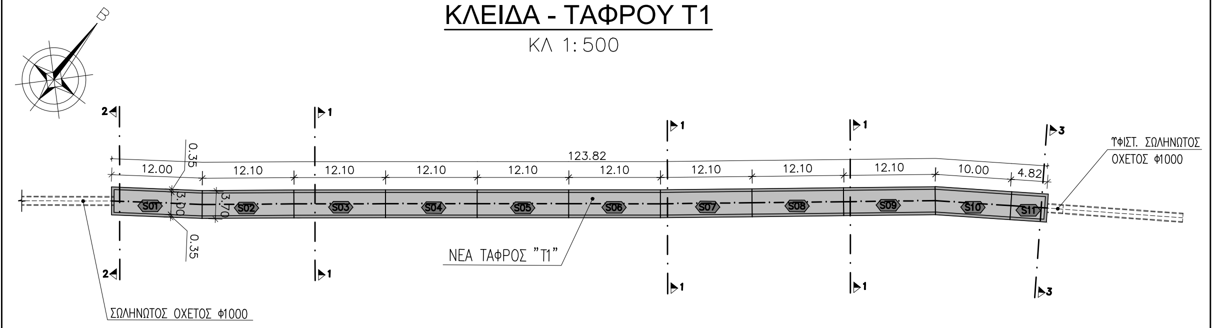

ΟΠΛΙΣΜΟΙ ΤΑΦΡΟΥ "Τ1" - ΤΜΗΜΑ S01
ΕΓΚΑΡΣΙΑ ΤΥΠΙΚΗ ΤΟΜΗ 2-2
ΚΛ 1:25

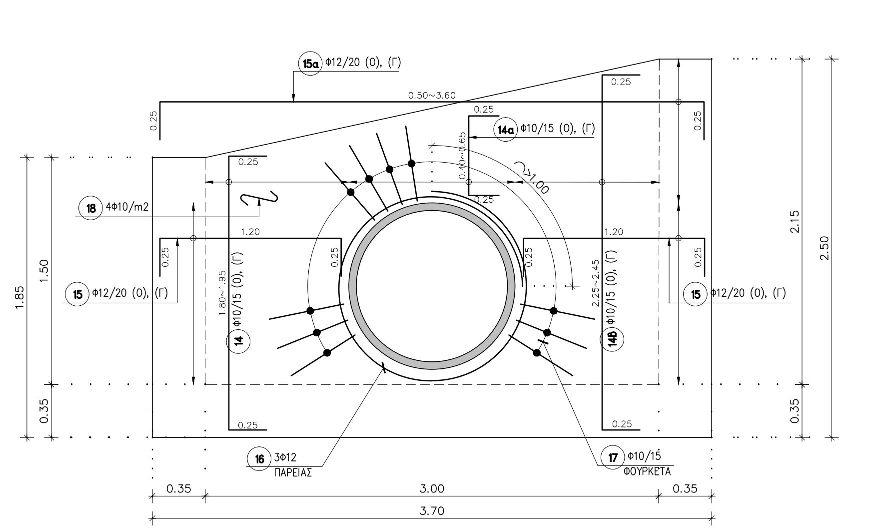

ΟΠΛΙΣΜΟΙ ΤΑΦΡΟΥ "Τ1" - ΤΜΗΜΑ S11
ΕΓΚΑΡΣΙΑ ΤΥΠΙΚΗ ΤΟΜΗ 3-3
ΚΛ 1:25

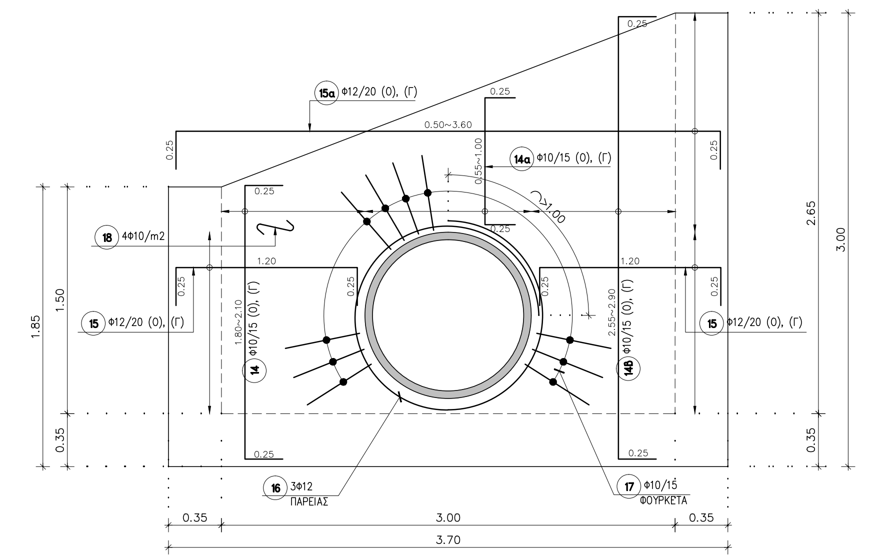

ΔΙΑΜΕΤΡΟΣ ΤΥΜΠΑΝΩΝ ΚΑΜΨΕΩΣ ΣΙΔΗΡΟΥ ΟΠΛΙΣΜΟΥ

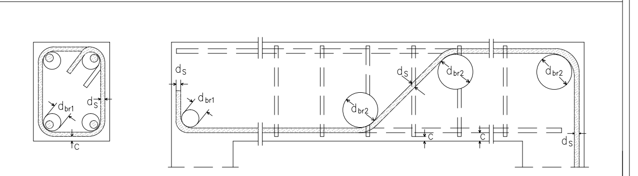

Α. ΣΥΝΔΕΤΗΡΕΣ, ΑΓΚΙΣΤΡΑ		Β. ΚΑΜΠΥΛΟΥΜΕΝΕΣ ΡΑΒΔΟΙ	
ΔΙΑΜΕΤΡΟΣ ΡΑΒΔΩΝ d_s(mm)	d_{br1}	ΜΕΓΙΣΤΗ ΔΙΑΜΕΤΡΟΣ ΤΥΜΠΑΝΟΥ	d_{br2} *
$d_s \leq 16$	$d_{br1} = 4d_s$	$c > 50$ mm και $> 3d_s$	$d_{br2} = 15d_s$
$d_s > 16$	$d_{br1} = 7d_s$	$c \leq 50$ mm ή $\leq 3d_s$	$d_{br2} = 20d_s$
		$c > 100$ mm και $> 7d_s$	$d_{br2} = 10d_s$

ΕΙΔΗ ΑΓΚΥΡΩΣΗΣ ΧΑΛΥΒΑ ΣΚΥΡΟΔΕΜΑΤΟΣ

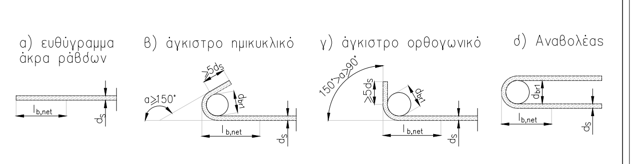

ΜΗΚΗ ΑΓΚΥΡΩΣΗΣ ΚΑΙ ΠΑΡΑΘΕΣΗΣ ΡΑΒΔΩΝ

	ΣΚΥΡΟΔΕΜΑ C25/30			ΣΚΥΡΟΔΕΜΑ C30/37			ΣΚΥΡΟΔΕΜΑ C35/45		
	ΑΓΚΥΡΩΣΗ	ΠΑΡΑΘΕΣΗ (Π.Σ. Ι)	ΠΑΡΑΘΕΣΗ (Π.Σ. ΙΙ)	ΑΓΚΥΡΩΣΗ	ΠΑΡΑΘΕΣΗ (Π.Σ. Ι)	ΠΑΡΑΘΕΣΗ (Π.Σ. ΙΙ)	ΑΓΚΥΡΩΣΗ	ΠΑΡΑΘΕΣΗ (Π.Σ. Ι)	ΠΑΡΑΘΕΣΗ (Π.Σ. ΙΙ)
Ράβδοι άνω ευθύγραμμοι	$58d_s$	$61d_s$	$87d_s$	$52d_s$	$55d_s$	$78d_s$	$47d_s$	$50d_s$	$71d_s$
Ράβδοι άνω με άγκιστρο	$42d_s$	$43d_s$	$61d_s$	$36d_s$	$39d_s$	$55d_s$	$33d_s$	$35d_s$	$50d_s$
Ράβδοι κάτω ευθύγραμμοι	$42d_s$	$61d_s$		$36d_s$	$55d_s$		$33d_s$	$50d_s$	
Ράβδοι κάτω με άγκιστρο	$30d_s$	$43d_s$		$25d_s$	$39d_s$		$23d_s$	$35d_s$	
Ράβδοι τοιχείων ευθύγραμμοι	$42d_s$	$61d_s$		$36d_s$	$55d_s$		$33d_s$	$50d_s$	
Ράβδοι τοιχείων με άγκιστρο	$30d_s$	$43d_s$		$25d_s$	$39d_s$		$23d_s$	$35d_s$	
Αναμονές κατακ. οπλισμών	Γενικά $61d_s$			Γενικά $55d_s$			Γενικά $33d_s$		

ΠΑΡΑΤΗΡΗΣΗ: ΚΑΤΑ ΤΗΝ ΚΑΤΑΣΚΕΥΗ ΤΩΝ ΣΤΟΙΧΕΙΩΝ ΤΗΣ ΘΕΜΕΛΙΩΣΗΣ ΘΑ ΠΡΕΠΕΙ ΝΑ ΓΙΝΕΙ ΕΠΙΒΕΒΑΙΩΣΗ ΤΩΝ ΓΕΩΤΕΧΝΙΚΩΝ ΠΑΡΑΜΕΤΡΩΝ ΠΟΥ ΕΧΟΥΝ ΛΗΦΘΕΙ ΠΑΡΟΥΣΑ ΜΕΛΕΤΗ.

ΛΕΠΤΟΜΕΡΕΙΑ ΑΡΜΟΥ ΣΤΕΓΑΝΩΣΗΣ ΚΑΤΩ ΠΛΑΚΑΣ
ΚΛ 1:25

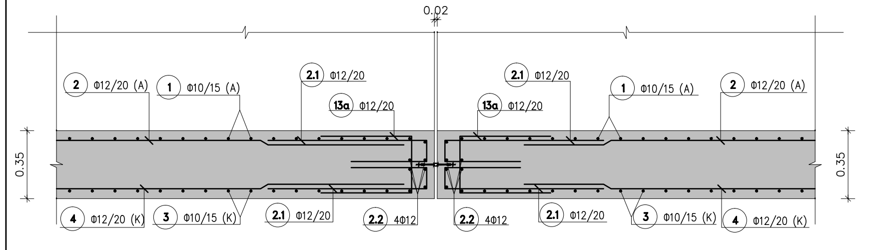

ΛΕΠΤΟΜΕΡΕΙΑ ΑΡΜΟΥ ΣΤΑΓΑΝΩΣΗΣ ΤΟΙΧΩΜΑΤΩΝ
ΚΛ 1:25

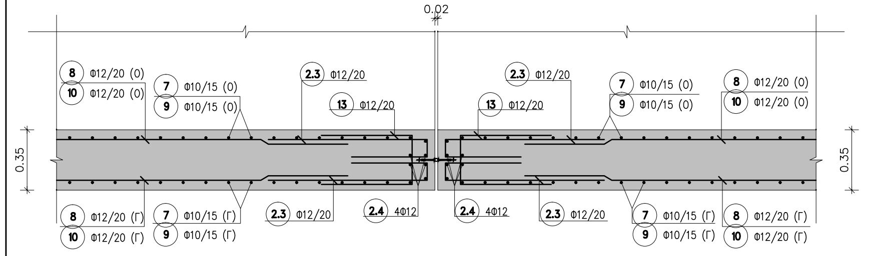

ΤΑΦΡΟΣ "Τ1" – ΛΕΠΤΟΜΕΡΕΙΑ ΑΡΜΩΝ ΣΤΕΓΑΝΩΣΗΣ — ΠΙΝΑΚΑΣ 5.

ΠΙΝΑΚΑΣ ΟΠΛΙΣΜΟΥ

	ΣΧΗΜΑ ΡΑΒΔΟΥ	Ø (mm)	ΠΛΗΘΟΣ	ΜΗΚΟΣ ΤΕΜΑΧΙΟΥ	ΜΗΚΟΣ ΣΥΝΟΛΟ	ΒΑΡΟΣ KGM	ΒΑΡΟΣ ΣΥΝΟΛΟ
2.1	10 / 100 / 50	12	36	1.60	57.60	0.888	51.15
2.2	360	12	4	3.60	14.40	0.888	12.79
2.3	10 / 100 / 50	12	88	1.60	140.80	0.888	125.03
2.4	175~305	12	8	2.40	19.20	0.888	17.05
						Μετρικό βάρος χάλυβα B500C (S500s):	206.02
						Συνολικό βάρος χάλυβα B500C (S500s): 2x10x206.02=	4120.40

ΤΑΦΡΟΣ "Τ1" – ΤΜΗΜΑΤΑ S01 — ΠΙΝΑΚΑΣ 1.

ΠΙΝΑΚΑΣ ΟΠΛΙΣΜΟΥ

	ΣΧΗΜΑ ΡΑΒΔΟΥ	Ø (mm)	ΠΛΗΘΟΣ	ΜΗΚΟΣ ΤΕΜΑΧΙΟΥ	ΜΗΚΟΣ ΣΥΝΟΛΟ	ΒΑΡΟΣ KG/M	ΒΑΡΟΣ ΣΥΝΟΛΟ
1	25 / 410 / 25	10	80	4.10	328.00	0.617	202.38
2	1200	12	20	12.00	240.00	0.888	213.12
3	25 / 410 / 25	10	80	4.10	328.00	0.617	202.38
4	1200	12	20	12.00	240.00	0.888	213.12
5	25 / 155	10	40	1.80	72.00	0.617	44.42
6	30 / 25 / 50 / 25 / 30	10	145	1.60	232.00	0.617	143.14
7	25 / 175	10	160	2.00	320.00	0.617	197.44
8	1200	12	18	12.00	216.00	0.888	191.81
9	25 / 240~305	10	160	3.00	480.00	0.617	296.16
10	1200	12	26	12.00	312.00	0.888	277.06
11	10 / 25 / 10	10	185	0.50	92.50	0.617	57.07
12	70 / 25 / 70	10	160	1.65	264.00	0.617	162.89
13	70 / 25 / 70	12	20	1.65	33.00	0.888	29.30
13a	70 / 25 / 70	12	18	1.65	29.70	0.888	26.37
14	25 / 180~195 / 25	10	14	2.40	33.60	0.617	20.73
14a	25 / 40~65 / 25	10	16	1.05	16.80	0.617	10.37
14b	25 / 225~245 / 25	10	14	2.85	39.90	0.617	24.62
15	25 / 120 / 25	12	28	1.65	46.20	0.888	41.03
15a	25 / 50~360 / 25	12	10	2.55	25.50	0.888	22.64
16	L=485	12	3	4.85	14.55	0.888	12.92
17	50 / 25 / 50	10	24	1.25	30.00	0.617	18.51
18	10 / 25 / 10	10	20	0.50	10.00	0.617	6.17
						Μετρικό βάρος χάλυβα B500C (S500s):	2413.65

ΤΑΦΡΟΣ "Τ1" – ΤΜΗΜΑΤΑ S02, S03, S04, S05, S06, S07, S08, S09 — ΠΙΝΑΚΑΣ 2.

ΠΙΝΑΚΑΣ ΟΠΛΙΣΜΟΥ

	ΣΧΗΜΑ ΡΑΒΔΟΥ	Ø (mm)	ΠΛΗΘΟΣ	ΜΗΚΟΣ ΤΕΜΑΧΙΟΥ	ΜΗΚΟΣ ΣΥΝΟΛΟ	ΒΑΡΟΣ KG/M	ΒΑΡΟΣ ΣΥΝΟΛΟ
1	25 / 360 / 25	10	80	4.10	328.00	0.617	202.38
2	1200	12	20	12.00	240.00	0.888	213.12
3	25 / 360 / 25	10	80	4.10	328.00	0.617	202.38
4	1200	12	20	12.00	240.00	0.888	213.12
5	25 / 155	10	40	1.80	72.00	0.617	44.42
6	30 / 25 / 50 / 25 / 30	10	145	1.60	232.00	0.617	143.14
7	25 / 175	10	160	2.00	320.00	0.617	197.44
8	1200	12	18	12.00	216.00	0.888	191.81
9	25 / 240~305	10	160	3.00	480.00	0.617	296.16
10	1200	12	26	12.00	312.00	0.888	277.06
11	10 / 25 / 10	10	185	0.50	92.50	0.617	57.07
12	70 / 25 / 70	10	160	1.65	264.00	0.617	162.89
13	70 / 25 / 70	12	20	1.65	33.00	0.888	29.30
13a	70 / 25 / 70	12	18	1.65	29.70	0.888	26.37
						Μετρικό βάρος χάλυβα B500C (S500s):	2256.66

ΤΑΦΡΟΣ "Τ1" – ΤΜΗΜΑΤΑ S10 — ΠΙΝΑΚΑΣ 3.

ΠΙΝΑΚΑΣ ΟΠΛΙΣΜΟΥ

	ΣΧΗΜΑ ΡΑΒΔΟΥ	Ø (mm)	ΠΛΗΘΟΣ	ΜΗΚΟΣ ΤΕΜΑΧΙΟΥ	ΜΗΚΟΣ ΣΥΝΟΛΟ	ΒΑΡΟΣ KG/M	ΒΑΡΟΣ ΣΥΝΟΛΟ
1	25 / 360 / 25	10	68	4.10	278.80	0.617	172.02
2	990	12	20	9.90	198.00	0.888	175.82
3	25 / 360 / 25	10	68	4.10	278.80	0.617	172.02
4	990	12	20	9.90	198.00	0.888	175.82
5	25 / 155	10	34	1.80	61.20	0.617	37.76
6	30 / 25 / 50 / 25 / 30	10	120	1.60	192.00	0.617	118.46
7	25 / 175	10	136	2.00	272.00	0.617	167.82
8	990	12	18	9.90	178.20	0.888	158.24
9	25 / 290~305	10	136	3.25	442.00	0.617	272.71
10	990	12	30	9.90	297.00	0.888	263.74
11	10 / 25 / 10	10	170	0.50	85.00	0.617	52.45
12	70 / 25 / 70	10	136	1.65	224.40	0.617	138.45
13	70 / 25 / 70	12	22	1.65	36.30	0.888	32.23
13a	70 / 25 / 70	12	18	1.65	29.70	0.888	26.37
						Μετρικό βάρος χάλυβα B500C (S500s):	1963.91

ΤΑΦΡΟΣ "Τ1" – ΤΜΗΜΑΤΑ S11 — ΠΙΝΑΚΑΣ 4.

ΠΙΝΑΚΑΣ ΟΠΛΙΣΜΟΥ

	ΣΧΗΜΑ ΡΑΒΔΟΥ	Ø (mm)	ΠΛΗΘΟΣ	ΜΗΚΟΣ ΤΕΜΑΧΙΟΥ	ΜΗΚΟΣ ΣΥΝΟΛΟ	ΒΑΡΟΣ KG/M	ΒΑΡΟΣ ΣΥΝΟΛΟ
1	25 / 410 / 25	10	34	4.10	139.40	0.617	86.01
2	470	12	20	4.70	94.00	0.888	83.47
3	25 / 410 / 25	10	34	4.10	139.40	0.617	86.01
4	470	12	20	4.70	94.00	0.888	83.47
5	25 / 155	10	34	1.80	61.20	0.617	37.76
6	30 / 25 / 50 / 25 / 30	10	60	1.60	96.00	0.617	59.23
7	25 / 175	10	68	2.00	136.00	0.617	83.91
8	470	12	18	4.70	84.60	0.888	75.12
9	25 / 290	10	68	3.15	214.20	0.617	132.16
10	470	12	30	4.70	141.00	0.888	125.21
11	10 / 25 / 10	10	82	0.50	41.00	0.617	25.30
12	70 / 25 / 70	10	68	1.65	112.20	0.617	69.23
13	70 / 25 / 70	12	22	1.65	36.30	0.888	32.23
13a	70 / 25 / 70	12	18	1.65	29.70	0.888	26.37
14	25 / 180~210 / 25	10	14	2.45	34.30	0.617	21.16
14a	25 / 55~100 / 25	10	16	1.30	20.80	0.617	12.83
14b	25 / 255~290 / 25	10	14	3.25	45.50	0.617	28.07
15	25 / 120 / 25	12	28	1.65	46.20	0.888	41.03
15a	25 / 50~360 / 25	12	16	2.55	40.80	0.888	36.23
16	L=485	12	3	4.85	14.55	0.888	12.92
17	50 / 25 / 50	10	24	1.25	30.00	0.617	18.51
18	10 / 25 / 10	10	22	0.50	11.00	0.617	6.79
						Μετρικό βάρος χάλυβα B500C (S500s):	1183.02

ΠΙΝΑΚΑΣ 6.

ΣΥΓΚΕΝΤΡΩΤΙΚΟΣ ΠΙΝΑΚΑΣ ΟΠΛΙΣΜΟΥ

1	ΤΑΦΡΟΣ "Τ1" – ΤΜΗΜΑΤΑ S01	2413.65
2	ΤΑΦΡΟΣ "Τ1" – ΤΜΗΜΑ S02, S03, S04, S05, S06, S07, S08, S09	8x2256.66= 18053.28
3	ΤΑΦΡΟΣ "Τ1" – ΤΜΗΜΑ S10	1963.91
4	ΤΑΦΡΟΣ "Τ1" – ΤΜΗΜΑ S11	1183.02
5	ΤΑΦΡΟΣ "Τ1" – ΛΕΠΤΟΜΕΡΕΙΑ ΑΡΜΩΝ ΣΤΕΓΑΝΩΣΗΣ	4120.40
	Συνολικό βάρος χάλυβα B500C (S500s):	27734.26

ΕΛΛΗΝΙΚΗ ΔΗΜΟΚΡΑΤΙΑ
ΠΕΡΙΦΕΡΕΙΑ ΗΠΕΙΡΟΥ
ΓΕΝΙΚΗ ΔΙΕΥΘΥΝΣΗ ΑΝΑΠΤΥΞΙΑΚΟΥ ΠΡΟΓΡ/ΣΜΟΥ ΠΕΡΙΒΑΛΛΟΝΤΟΣ ΚΑΙ ΥΠΟΔΟΜΩΝ
Δ/ΝΣΗ ΤΕΧΝΙΚΩΝ ΕΡΓΩΝ Π.Ε. ΙΩΑΝΝΙΝΩΝ

ΤΜΗΜΑ ΣΥΓΚΟΙΝΩΝΙΑΚΩΝ ΕΡΓΩΝ

ΘΕΣΗ: ΕΠΑΡΧΙΑΚΗ ΟΔΟΣ ΕΛΕΟΥΣΑΣ - ΚΡΥΑ

ΜΕΛΕΤΗ: **«ΜΕΛΕΤΗ ΑΠΟΚΑΤΑΣΤΑΣΗΣ ΒΛΑΒΩΝ ΚΑΙ ΒΕΛΤΙΩΣΗΣ ΟΔΙΚΗΣ ΛΕΙΤΟΥΡΓΙΑΣ ΥΦΙΣΤΑΜΕΝΩΝ ΓΕΦΥΡΩΝ ΤΗΣ Π.Ε. ΙΩΑΝΝΙΝΩΝ»**

ΥΠΟΕΡΓΟ: «ΒΕΛΤΙΩΣΗΣ ΟΔΙΚΗΣ ΛΕΙΤΟΥΡΓΙΑΣ ΤΜΗΜΑΤΟΣ ΤΟΥ ΟΔΙΚΟΥ ΔΙΚΤΥΟΥ ΕΛΕΟΥΣΑ – ΚΡΥΑ (Ν. ΙΩΑΝΝΙΝΩΝ)»

ΣΤΑΔΙΟ: ΟΡΙΣΤΙΚΕΣ ΣΤΑΤΙΚΕΣ ΜΕΛΕΤΕΣ — Αριθμός Σχεδίου: **Σ3.11**

ΘΕΜΑ ΕΓΓΡΑΦΟΥ:

ΤΑΦΡΟΣ "Τ1" - ΣΧΕΔΙΟ ΟΠΛΙΣΜΩΝ

ΚΛΙΜΑΚΕΣ: 1:500, 1:50, 1:25

ΕΚΠΟΝΗΣΗ ΜΕΛΕΤΗΣ :

	ΗΜΕΡ/ΝΙΑ	ΟΝΟΜΑΤΕΠΩΝΥΜΟ	ΥΠΟΓΡΑΦΗ
ΣΥΝΤΑΞΗ	03-2019	ΓΕΩΡΓΙΟΣ Χ. ΔΡΟΣΟΣ / ΙΩΑΝΝΗΣ Χ. ΔΡΟΣΟΣ	
ΕΛΕΓΧΟΣ	03-2019	ΓΕΩΡΓΙΟΣ Χ. ΔΡΟΣΟΣ / ΙΩΑΝΝΗΣ Χ. ΔΡΟΣΟΣ	
ΕΓΚΡΙΣΗ	03-2019	ΓΕΩΡΓΙΟΣ Χ. ΔΡΟΣΟΣ	

ΑΝΑΔΟΧΟΣ : StaticNet ΜΕΛΕΤΗΤΙΚΗ
ΔΡΟΣΟΣ ΧΡ. ΓΕΩΡΓΙΟΣ
ΔΙΠΛΩΜ. ΠΟΛΙΤΙΚΟΣ ΜΗΧΑΝΙΚΟΣ, MSc
ΜΕΛΟΣ Τ.Ε.Ε. - ΑΡΙΘ. ΜΗΤΡΩΟΥ 97104
ΑΛΕΞΑΝΔΡΟΥΠΟΛΕΩΣ 7 - ΑΘΗΝΑ ΤΚ 11527
Α.Φ.Μ. 049252515 - ΙΒ' Δ.Ο.Υ. ΑΘΗΝΩΝ
(Τ): 210 74 83 358 - (F): 210 74 83 352

ΑΝΑΘΕΩΡΗΣΕΙΣ

Α / Α	ΗΜΕΡ/ΝΙΑ	ΑΙΤΙΑ Η ΛΟΓΟΣ ΑΝΑΘΕΩΡΗΣΗΣ
Α		
Β		

ΕΓΚΡΙΣΗ ΥΠΗΡΕΣΙΑΣ

ΕΛΕΓΧΘΗΚΕ ΑΠΟ ΓΕΝΙΚΗΣ ΑΠΟΨΗΣ ΚΑΙ ΕΓΚΡΙΝΕΤΑΙ ΜΕ ΤΙΣ ΑΚΟΛΟΥΘΕΣ ΠΑΡΑΤΗΡΗΣΕΙΣ :
1. ______
2. ______
3. ______

ΙΩΑΝΝΙΝΑ, __/__/2019
Ο ΕΠΙΒΛΕΠΩΝ

ΙΩΑΝΝΙΝΑ, __/__/2019
Ο ΠΡΟΪΣΤΑΜΕΝΟΣ