ΔΙΑΤΑΞΗ ΟΠΛΙΣΜΟΥ ΠΛΑΚΑΣ ΚΑΤΑΣΤΡΩΜΑΤΟΣ

ΚΛ 1:50

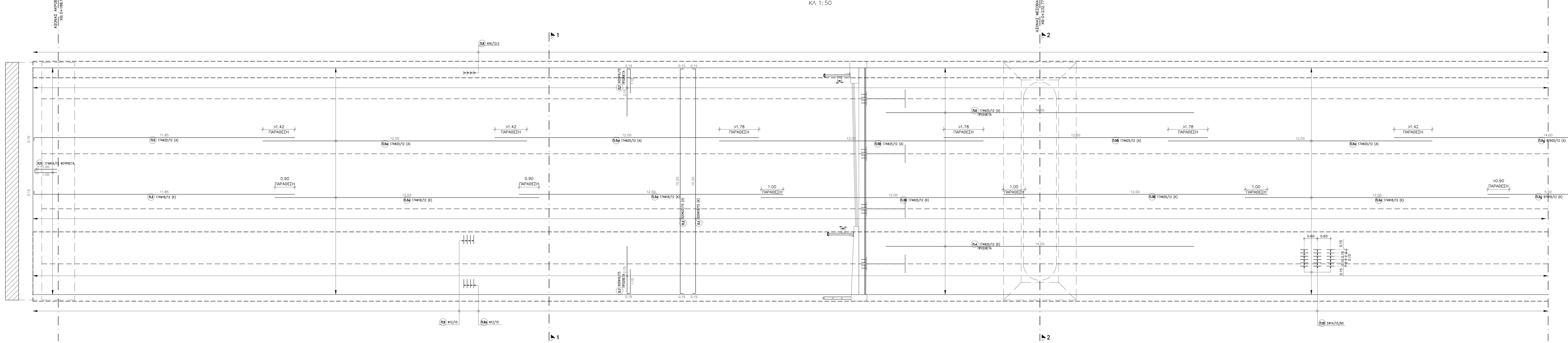

ΟΠΛΙΣΜΟΙ ΕΓΧΥΤΗΣ ΠΛΑΚΑΣ — ΠΙΝΑΚΑΣ 1

ΠΙΝΑΚΑΣ ΟΠΛΙΣΜΟΥ

	ΣΧΗΜΑ ΡΑΒΔΟΥ	Ø (mm)	ΠΛΗΘΟΣ	ΜΗΚΟΣ ΤΕΜΑΧΙΟΥ	ΜΗΚΟΣ ΣΥΝΟΛΟ	ΒΑΡΟΣ KG/M	ΒΑΡΟΣ ΣΥΝΟΛΟ
ΟΠΛΙΣΜΟΙ ΚΑΤΑΣΤΡΩΜΑΤΟΣ							
Π.1	15 / 1020 / 15	18	920	10.50	9660.00	2.000	19320.00
Π.2	15 / 1020 / 15	20	920	10.50	9660.00	2.470	23860.20
Π.3	15 / 1185	18	174	12.00	2088.00	2.000	4176.00
Π.3α	1200	18	522	12.00	6264.00	2.000	12528.00
Π.3β	1200	20	348	12.00	4176.00	2.470	10314.72
Π.3γ	550	18	87	5.50	478.50	2.000	957.00
Π.4	1400	20	174	14.00	2436.00	2.470	6016.92
Π.5	15 / 1185	20	174	12.00	2088.00	2.470	5157.36
Π.5α	1200	20	522	12.00	6264.00	2.470	15472.08
Π.5β	1200	25	348	12.00	4176.00	3.850	16077.60
Π.5γ	1400	20	87	14.00	1218.00	2.470	3008.46
Π.6	1400	25	174	14.00	2436.00	3.850	9378.60
Π.7	215 / 15 / 110	16	1840	3.40	6256.00	1.580	9884.48
Π.8	38~45 / 40 / 15 / 15 / 37~44	16	1104	1.70	1876.80	1.580	2965.34
Π.9	54~61 / 40 / 15 / 15 / 55~62	12	920	1.95	1794.00	0.888	1593.07
Π.9α	57~64 / 40 / 15 / 15 / 58~65	12	920	2.03	1867.60	0.888	1658.43
Π.10	14 14 / 15 / 15 / 35	14	16100	1.10	17710.00	1.210	21429.10
Π.11	100 / 15 / 100	14	174	2.15	374.10	1.210	452.66
1. Συνολικό βάρος χάλυβα Πλάκας B500C (kgr): 164250.02							

ΠΑΡΑΔΟΧΕΣ ΜΕΛΕΤΗΣ ΚΑΙ ΥΛΙΚΑ ΚΑΤΑΣΚΕΥΗΣ

1. ΣΚΥΡΟΔΕΜΑ

1.1. Σκυρόδεμα εξομαλυντικής στρώσης, έδρασης στραγγιστηρίων, κ.τ.λ. : C12/15
1.2. Άοπλο Σκυρόδεμα πλήρωσης λιθοδεμάτων : C12/15
1.3. Σκυρόδεμα προστασίας υγρομόνωσης : C20/25
1.4. Άοπλο σκυρόδεμα στρώσης φθοράς και διαμόρφωσης κλίσεων : C20/25
1.5. Οπλισμένο σκυρόδεμα πλακών πρόσβασης : C25/30
1.6. Οπλισμένο σκυρόδεμα πετάσματος πασσάλων : C25/30
1.7. Οπλισμένο σκυρόδεμα πασσάλων Φ120 : C25/30
1.8. Οπλισμένο σκυρόδεμα τοίχων αντιστήριξης, πεζοδρομίων : C35/45
1.9. Οπλισμένο σκυρόδεμα πασσαλοδέσμων, κορμών & πτερυγότοιχων ακροβάθρων : C30/37
1.10. Οπλισμένο σκυρόδεμα πασσαλοδέσμων & κορμού μεσοβάθρων : C30/37
1.11. Οπλισμένο σκυρόδεμα πλάκας καταστρώματος : C35/45

2. ΟΠΛΙΣΜΟΣ

2.1. Χάλυβας οπλισμού γενικά : B500C (S500s)
2.2. Δομικός Χάλυβας : S355J
2.3. Χάλυβας διατμητικών ήλων (stands) τύπου Nelson : C450
2.4. Ποιότητα κοχλιών, ντιζών, αγκυρίων : 10.9

3. ΕΔΑΦΟΣ

3.1. Γωνία τριβής υλικού επίχωσης : φ=30°
3.2. Γωνία τριβής τοίχου - γαιών : δ=0°
(Λοιπά στοιχεία βλέπε γεωτεχνική μελέτη)

4. ΦΟΡΤΙΑ

4.1. ΙΔΙΑ ΒΑΡΗ
4.1.1. Ιδιο βάρος οπλισμένου σκυροδέματος : 25.00 kN/m³
4.1.2. Ιδιο βάρος άοπλου σκυροδέματος : 24.00 kN/m³
4.1.5. Φαινόμενο βάρος γαιών : 20.00 kN/m³
4.2. ΘΕΡΜΟΚΡΑΣΙΑΚΕΣ ΜΕΤΑΒΟΛΕΣ
4.2.1. Ομοιόμορφη θερμορασιακή μεταβολή : +40°/-20°
4.2.2. Θερμοκρασιακή μεταβολή μεταξύ παρειών ανωδομής : +15°/-18°
4.3. ΦΟΡΤΙΟ ΚΥΚΛΟΦΟΡΙΑΣ (EN 1991-2 §4.2.1)
4.3.1. Προσομοίωμα Φόρτισης TS
4.3.2. Προσομοίωμα Φόρτισης UDL

5. ΣΕΙΣΜΟΣ

5.1. Περιοχή σεισμικότητας : II
5.2. Κατηγορία εδάφους : B
5.3. Συντελεστής εδάφους S : 1.20
5.4. Σπουδαιότητα έργου : II, γ=1.00
5.5. Σεισμικός συντελεστής : a_0=0.24*1.00=0.24
5.6. Συντελεστής μετελαστικής συμπεριφοράς του φορέα σε κάμψη : q=1.00
5.7. Συντελεστής μετελαστικής συμπεριφοράς του φορέα σε διάτμηση : q=1.00

6. ΕΠΙΚΑΛΥΨΕΙΣ

6.1. Γενικώς σε όλα τα δομικά στοιχεία — ονομαστική c=4.0cm
6.2. Κάτω επιφανεια πλάκας πεδίλου — ονομαστική c=5.0cm
6.3. Πάσσαλοι — ονομαστική c=8.5cm

7. ΚΑΝΟΝΙΣΜΟΙ ΜΕΛΕΤΗΣ

7.1. ΕΥΡΩΚΩΔΙΚΑΣ 0 : Βάσεις Σχεδιασμού
7.2. ΕΥΡΩΚΩΔΙΚΑΣ 1 : Δράσεις στις φέρουσες κατασκευές
7.3. ΕΥΡΩΚΩΔΙΚΑΣ 2 : Σχεδιασμός φέρουσων κατασκευών από σκυρόδεμα
7.4. ΕΥΡΩΚΩΔΙΚΑΣ 7 : Γεωτεχνικός σχεδιασμός
7.5. ΕΥΡΩΚΩΔΙΚΑΣ 8 : Αντισεισμικός σχεδιασμός
7.6. Κ.Μ.Ε. (Κανονισμός Μελετών Ερευνών)
7.7. Κ.Τ.Σ. 2016 (Κανονισμός Τεχνολογίας Σκυροδέματος)

ΔΙΑΜΕΤΡΟΣ ΤΥΜΠΑΝΩΝ ΚΑΜΨΕΩΣ ΣΙΔΗΡΟΥ ΟΠΛΙΣΜΟΥ

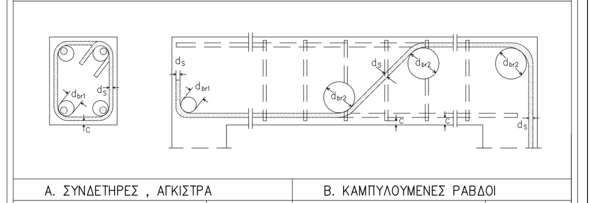

Α. ΣΥΝΔΕΤΗΡΕΣ, ΑΓΚΙΣΤΡΑ: ΔΙΑΜΕΤΡΟΣ ΡΑΒΔΩΝ d_s(mm)	d_{br1}	Β. ΚΑΜΠΥΛΟΥΜΕΝΕΣ ΡΑΒΔΟΙ: ΜΕΓΙΣΤΗ ΔΙΑΜΕΤΡΟΣ ΤΥΜΠΑΝΟΥ	d_{br2} *
$d_s \leq 16$	$d_{br1} = 4d_s$	c > 50 mm και > $3d_s$	$d_{br2} = 15d_s$
$d_s > 16$	$d_{br1} = 7d_s$	c ≤ 50 mm ή ≤ $3d_s$	$d_{br2} = 20d_s$
		c > 100 mm και > $7d_s$	$d_{br2} = 10d_s$

ΕΙΔΗ ΑΓΚΥΡΩΣΗΣ ΧΑΛΥΒΑ ΣΚΥΡΟΔΕΜΑΤΟΣ

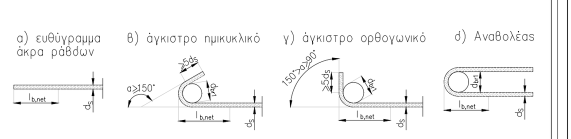

ΜΗΚΗ ΑΓΚΥΡΩΣΗΣ ΚΑΙ ΠΑΡΑΘΕΣΗΣ ΡΑΒΔΩΝ

	ΣΚΥΡΟΔΕΜΑ C25/30 ΑΓΚΥΡΩΣΗ	ΠΑΡΑΘΕΣΗ (Π.Σ. Ι)	ΠΑΡΑΘΕΣΗ (Π.Σ. ΙΙ)	ΣΚΥΡΟΔΕΜΑ C30/37 ΑΓΚΥΡΩΣΗ	ΠΑΡΑΘΕΣΗ (Π.Σ. Ι)	ΠΑΡΑΘΕΣΗ (Π.Σ. ΙΙ)	ΣΚΥΡΟΔΕΜΑ C35/45 ΑΓΚΥΡΩΣΗ	ΠΑΡΑΘΕΣΗ (Π.Σ. Ι)	ΠΑΡΑΘΕΣΗ (Π.Σ. ΙΙ)
Ράβδοι άνω ευθύγραμμοι	$58d_s$	$61d_s$	$87d_s$	$52d_s$	$55d_s$	$78d_s$	$47d_s$	$50d_s$	$71d_s$
Ράβδοι άνω με άγκιστρο	$42d_s$	$43d_s$	$61d_s$	$36d_s$	$39d_s$	$55d_s$	$33d_s$	$35d_s$	$50d_s$
Ράβδοι κάτω ευθύγραμμοι	$42d_s$	$61d_s$		$36d_s$	$55d_s$		$33d_s$	$50d_s$	
Ράβδοι κάτω με άγκιστρο	$30d_s$	$43d_s$		$25d_s$	$39d_s$		$23d_s$	$35d_s$	
Ράβδοι τοιχείων ευθύγραμμοι	$42d_s$	$61d_s$		$36d_s$	$55d_s$		$33d_s$	$50d_s$	
Ράβδοι τοιχείων με άγκιστρο	$30d_s$	$43d_s$		$25d_s$	$39d_s$		$23d_s$	$35d_s$	
Αναμονές κατακ. οπλισμών	Γενικά $61d_s$			Γενικά $55d_s$			Γενικά $50d_s$		

ΦΟΡΕΑΣ ΚΑΤΑΣΤΡΩΜΑΤΟΣ
ΤΥΠΙΚΗ ΕΓΚΑΡΣΙΑ ΤΟΜΗ ΣΤΟ ΑΝΟΙΓΜΑ / ΤΟΜΗ 1-1

ΚΛ 1:20

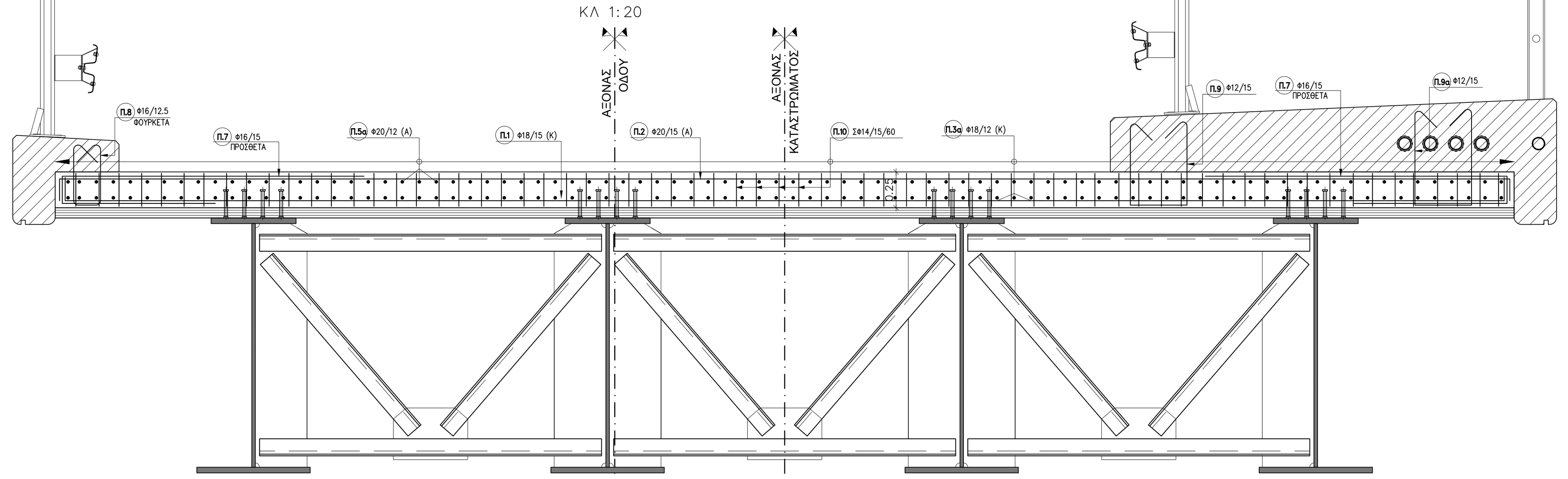

ΦΟΡΕΑΣ ΚΑΤΑΣΤΡΩΜΑΤΟΣ
ΤΥΠΙΚΗ ΕΓΚΑΡΣΙΑ ΤΟΜΗ ΣΤΗ ΣΤΗΡΙΞΗ / ΤΟΜΗ 2-2

ΚΛ 1:20

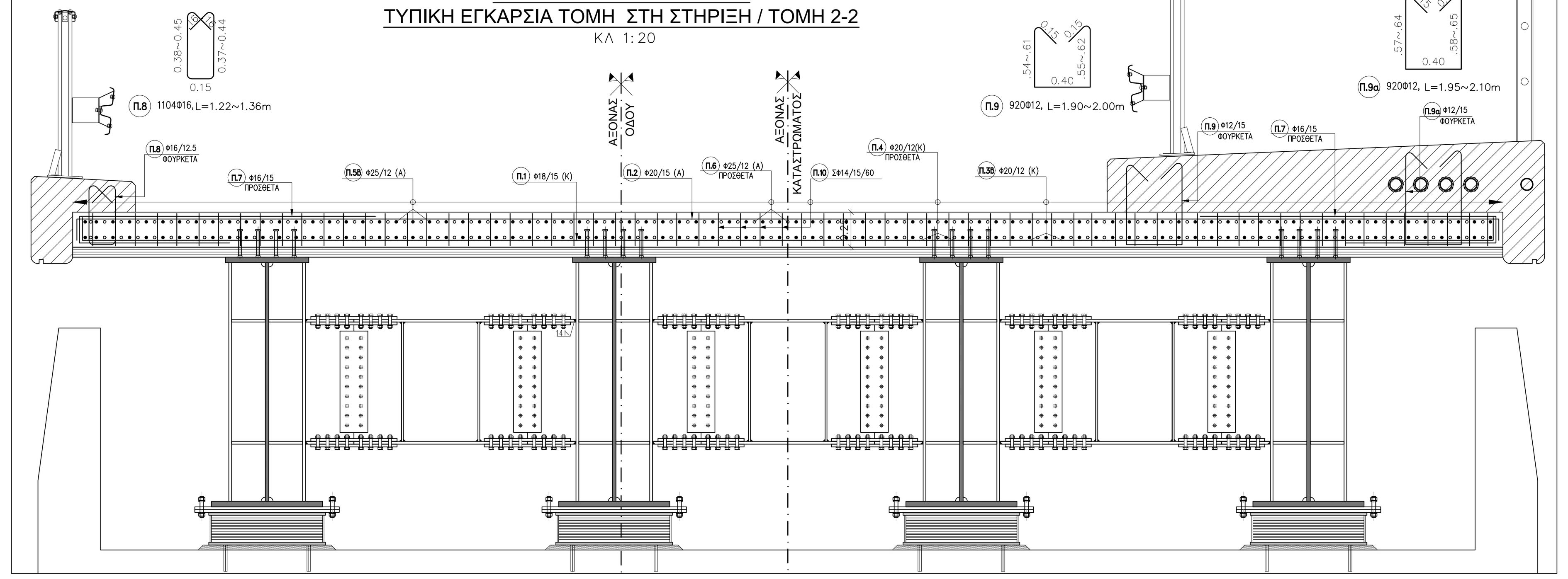

ΚΑΤΑ ΜΗΚΟΣ ΔΙΑΤΑΞΗ ΣΥΝΔΕΤΗΡΩΝ

ΚΛ 1:25

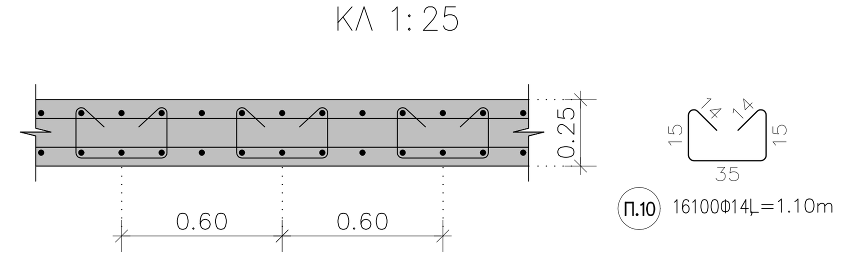

ΟΠΛΙΣΜΟΙ ΚΡΑΣΠΕΔΟΥ ΑΝΩΔΟΜΗΣ ΤΕΧΝΙΚΟΥ (ΑΡΙΣΤΕΡΗ ΟΡΙΟΓΡΑΜΜΗ)

ΚΛ 1:25

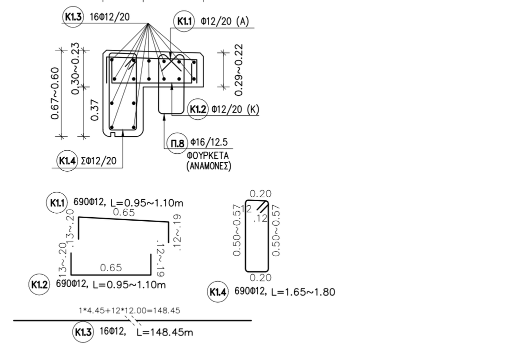

ΟΠΛΙΣΜΟΙ ΠΕΖΟΔΡΟΜΙΟΥ ΑΝΩΔΟΜΗΣ (ΑΡΙΣΤΕΡΗ ΟΡΙΟΓΡΑΜΜΗ) — ΠΙΝΑΚΑΣ 2.

ΠΙΝΑΚΑΣ ΟΠΛΙΣΜΟΥ

	ΣΧΗΜΑ ΡΑΒΔΟΥ / BAR BENDING (διαστάσεις σε cm/dimensions in cm)	Ø (mm)	ΠΛΗΘΟΣ/ AMOUNT	ΜΗΚΟΣ/LENGTH ΤΕΜΑΧΙΟΥ/PIECE (M)	ΣΥΝΟΛΟ/TOTAL (M)	ΒΑΡΟΣ/WEIGHT KG/M	ΣΥΝΟΛΟ/TOTAL (KG)
K1.1	13~20 / 65 / 12~19	12	690	1.05	724.50	0.888	643.36
K1.2	13~20 / 65 / 12~19	12	690	1.05	724.50	0.888	643.36
K1.3	1*445+12*1200=148450	12	16	148.45	2375.20	0.888	2109.18
K1.4	50~57 / 20 / 12 / 12 / 20 / 50~57	12	690	1.73	1193.70	0.888	1060.01
Συνολικό βάρος χάλυβα κρασπέδου ανωδομής αριστ. οριογραμμής B500C (kgr): 4455.91							

ΟΠΛΙΣΜΟΙ ΚΡΑΣΠΕΔΟΥ ΑΝΩΔΟΜΗΣ ΤΕΧΝΙΚΟΥ (ΔΕΞΙΑ ΟΡΙΟΓΡΑΜΜΗ)

ΚΛ 1:25

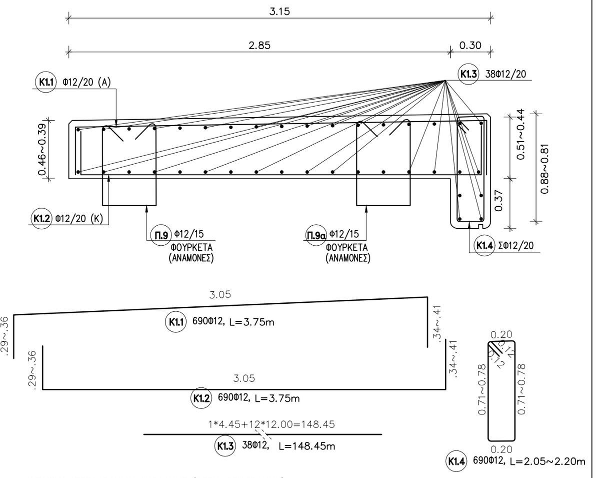

ΟΠΛΙΣΜΟΙ ΠΕΖΟΔΡΟΜΙΟΥ ΑΝΩΔΟΜΗΣ (ΔΕΞΙΑ ΟΡΙΟΓΡΑΜΜΗ)

ΠΙΝΑΚΑΣ ΟΠΛΙΣΜΟΥ

	ΣΧΗΜΑ ΡΑΒΔΟΥ / BAR BENDING (διαστάσεις σε cm/dimensions in cm)	Ø (mm)	ΠΛΗΘΟΣ/ AMOUNT	ΜΗΚΟΣ/LENGTH ΤΕΜΑΧΙΟΥ/PIECE (M)	ΣΥΝΟΛΟ/TOTAL (M)	ΒΑΡΟΣ/WEIGHT KG/M	ΣΥΝΟΛΟ/TOTAL (KG)
K1.1	29~36 / 305 / 34~41	12	690	3.75	2587.50	0.888	2297.70
K1.2	29~36 / 305 / 34~41	12	690	3.75	2587.50	0.888	2297.70
K1.3	1*445+12*1200=148450	12	38	148.45	5641.10	0.888	5009.30
K1.4	71~78 / 20 / 12 / 12 / 20 / 71~78	12	690	2.13	1469.70	0.888	1305.09
Συνολικό βάρος χάλυβα κρασπέδου ανωδομής δεξιάς οριογραμμής B500C (kgr): 10909.79							

ΟΠΛΙΣΜΟΙ ΠΛΑΚΩΝ ΠΡΟΣΒΑΣΗΣ ΠΡΙΝ ΤΗΝ ΚΑΤΩ ΔΙΑΒΑΣΗ

ΚΛ 1:50

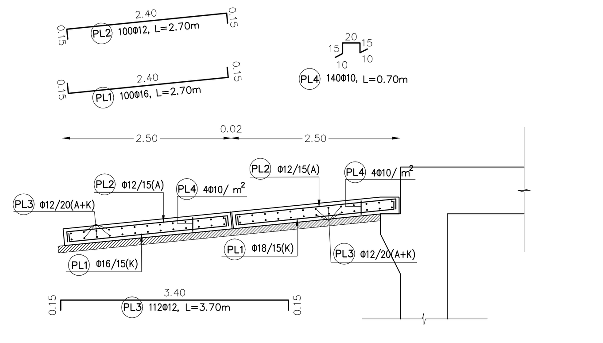

ΟΠΛΙΣΜΟΙ ΠΛΑΚΩΝ ΠΡΟΣΒΑΣΗΣ ΑΚΡΟΒΑΘΡΟΥ Α1 (2.50Χ3.25m–4 τεμάχια) — ΠΙΝΑΚΑΣ 1.

ΠΙΝΑΚΑΣ ΟΠΛΙΣΜΟΥ

	ΣΧΗΜΑ ΡΑΒΔΟΥ	Ø (mm)	ΠΛΗΘΟΣ	ΜΗΚΟΣ ΤΕΜΑΧΙΟΥ	ΜΗΚΟΣ ΣΥΝΟΛΟ	ΒΑΡΟΣ KG/M	ΒΑΡΟΣ ΣΥΝΟΛΟ
PL1	15 / 240 / 15	16	100	2.70	270.00	1.580	426.60
PL2	15 / 240 / 15	12	100	2.70	270.00	0.888	239.76
PL3	15 / 340 / 15	12	112	3.70	414.40	0.888	367.99
PL4	15 / 20 / 15 / 10 / 10	10	140	0.70	98.00	0.617	60.47
Συνολικό βάρος χάλυβα τεμαχίων B500C (kgr) =1094.82							

ΟΠΛΙΣΜΟΙ ΠΛΑΚΩΝ ΠΡΟΣΒΑΣΗΣ ΑΚΡΟΒΑΘΡΟΥ Α2

ΚΛ 1:50

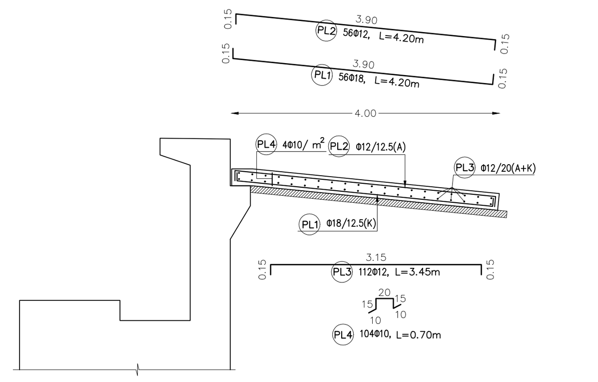

ΟΠΛΙΣΜΟΙ ΠΛΑΚΩΝ ΠΡΟΣΒΑΣΗΣ ΑΚΡΟΒΑΘΡΟΥ Α2 (4.00Χ3.25m–2 τεμάχια) — ΠΙΝΑΚΑΣ 2.

ΠΙΝΑΚΑΣ ΟΠΛΙΣΜΟΥ

	ΣΧΗΜΑ ΡΑΒΔΟΥ	Ø (mm)	ΠΛΗΘΟΣ	ΜΗΚΟΣ ΤΕΜΑΧΙΟΥ	ΜΗΚΟΣ ΣΥΝΟΛΟ	ΒΑΡΟΣ KG/M	ΒΑΡΟΣ ΣΥΝΟΛΟ
PL1	15 / 390 / 15	18	56	4.20	235.20	2.000	470.40
PL2	15 / 390 / 15	12	56	4.20	235.20	0.888	208.86
PL3	15 / 315 / 15	12	112	3.45	386.40	0.888	343.12
PL4	15 / 20 / 15 / 10 / 10	10	104	0.70	72.80	0.617	44.92
Συνολικό βάρος χάλυβα τεμαχίων B500C (kgr) =1067.30							

ΤΟΜΗ 1-1 - ΔΙΑΤΑΞΗ ΠΡΟΣΘΕΤΟΥ ΟΠΛΙΣΜΟΥ

ΚΛ 1:10

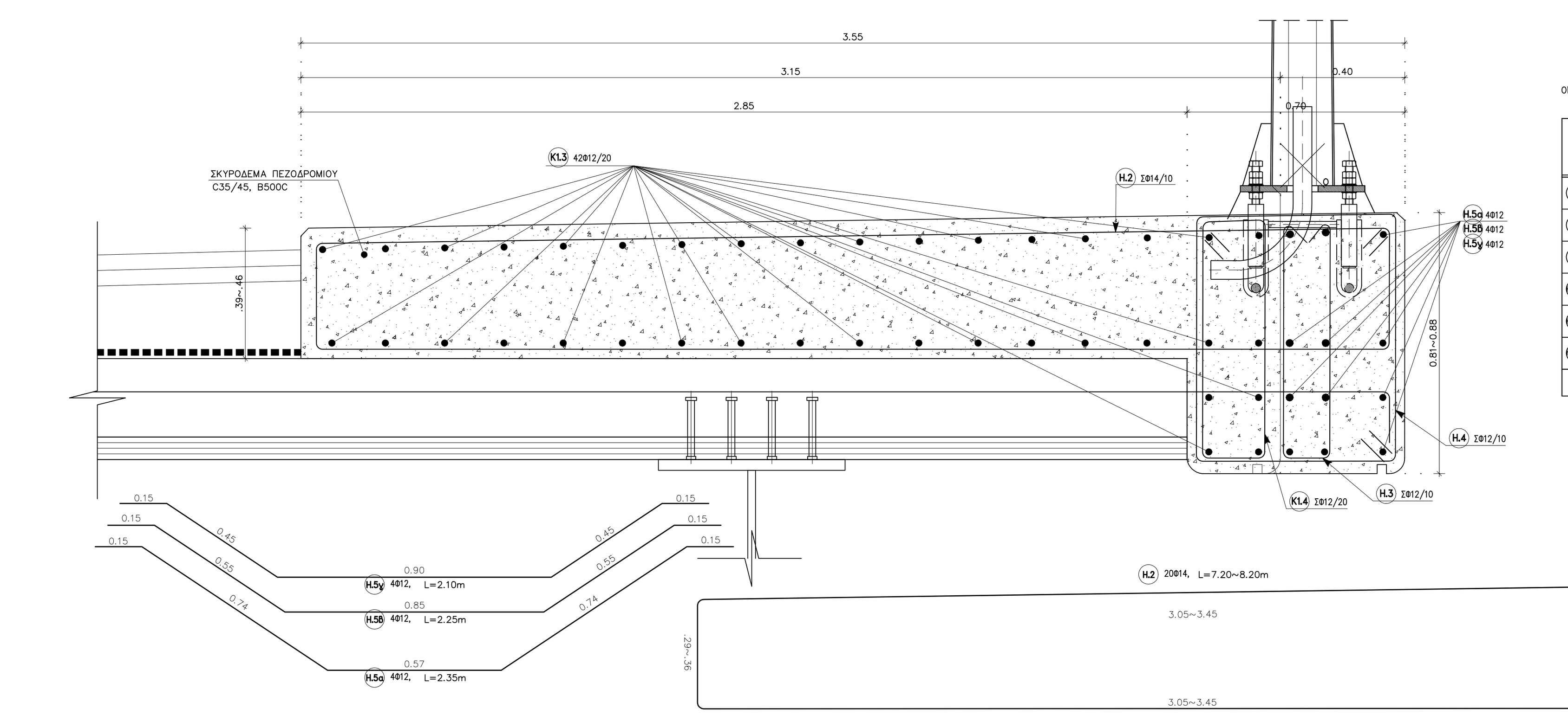

ΟΠΛΙΣΜΟΙ ΒΑΣΗΣ ΕΔΡΑΣΗΣ ΣΤΥΛΟΥ ΗΛΕΚΤΡΟΦΩΤΙΣΜΟΥ — ΠΙΝΑΚΑΣ 6

ΠΙΝΑΚΑΣ ΟΠΛΙΣΜΟΥ

	ΣΧΗΜΑ ΡΑΒΔΟΥ / BAR BENDING (διαστάσεις σε cm/dimensions in cm)	Ø (mm)	ΠΛΗΘΟΣ/ AMOUNT	ΜΗΚΟΣ/LENGTH ΤΕΜΑΧΙΟΥ/PIECE (M)	ΣΥΝΟΛΟ/TOTAL (M)	ΒΑΡΟΣ/WEIGHT KG/M	ΣΥΝΟΛΟ/TOTAL (KG)
H.2	305~345 / 29~36 / 14 / 14 / 34~41 / 305~345	14	20	7.70	154.00	1.210	186.34
H.3	70~77 / 20 / 12 / 12 / 71~78	12	20	2.05	41.00	0.888	36.41
H.4	70~77 / 20~60 / 12 / 12 / 20~60 / 71~78	12	20	2.50	50.00	0.888	44.40
H.5a	15 / 74 / 57 / 74 / 15	12	4	2.35	9.40	0.888	8.35
H.5b	15 / 55 / 85 / 55 / 15	12	4	2.25	9.00	0.888	7.99
H.5g	15 / 45 / 90 / 45 / 15	12	4	2.10	8.40	0.888	7.46
Συνολικό βάρος χάλυβα B500C (S500s): 290.95							

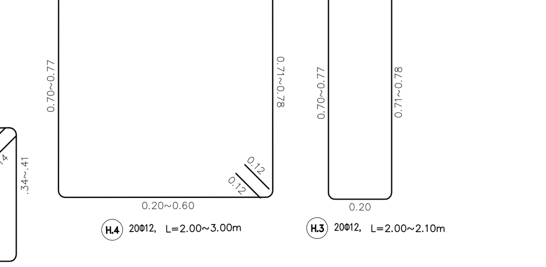

ΛΕΠΤΟΜΕΡΕΙΑ ΦΡΕΑΤΙΟΥ ΥΔΡΟΣΥΛΛΟΓΗΣ

ΚΛ 1:10

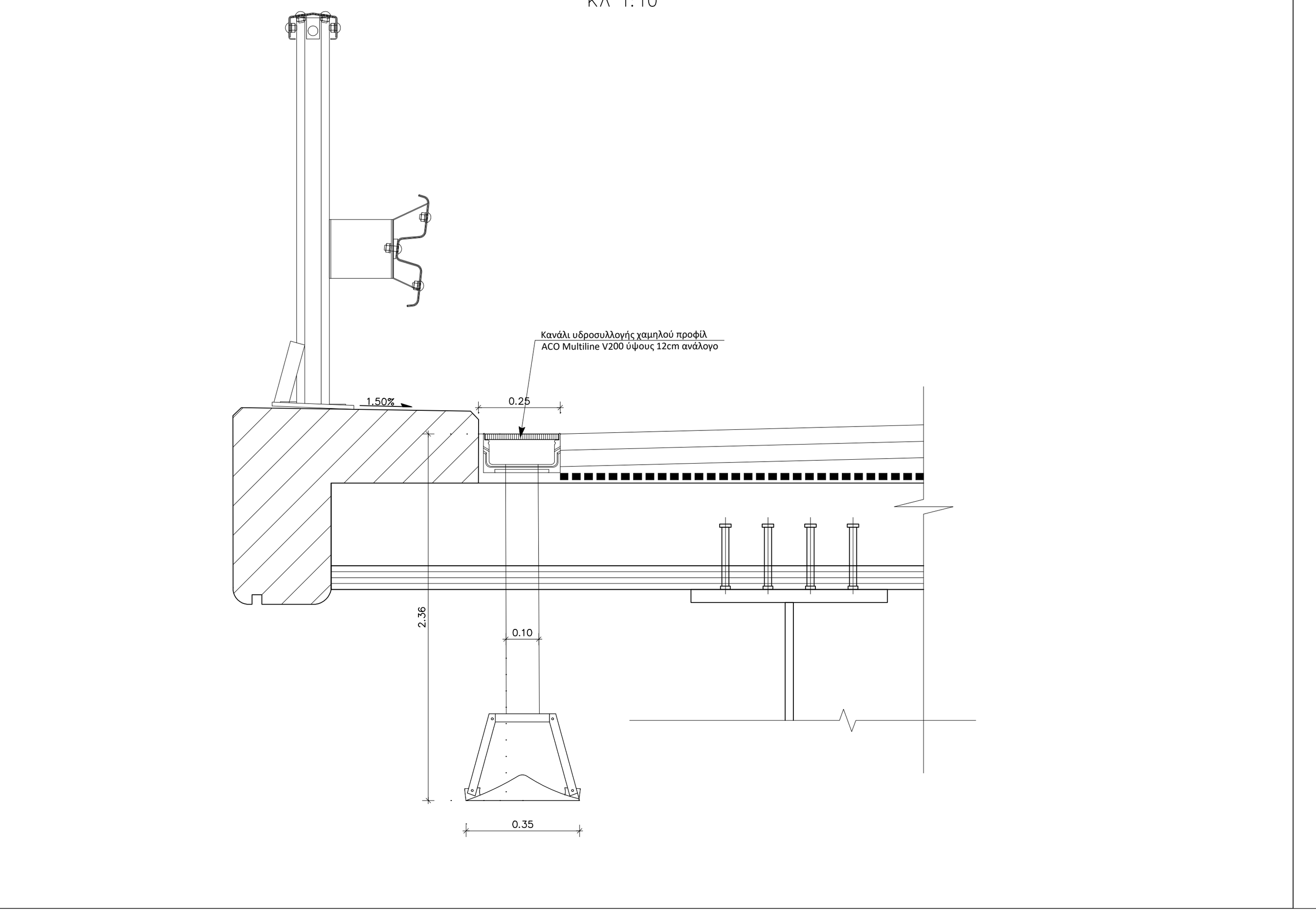

ΣΤΗΡΙΞΗ ΙΣΤΟΥ ΟΔΟΦΩΤΙΣΜΟΥ - ΚΑΤΟΨΗ

ΚΛ 1:10

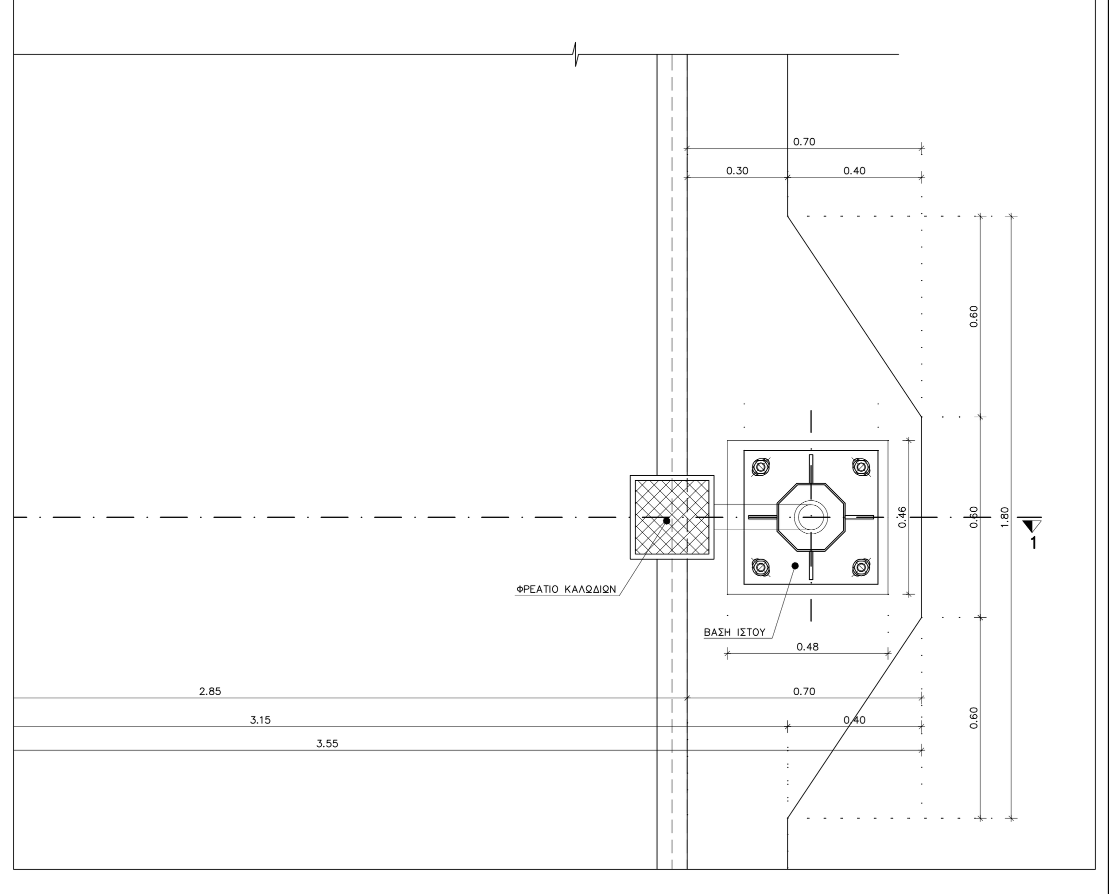

ΕΛΛΗΝΙΚΗ ΔΗΜΟΚΡΑΤΙΑ
ΠΕΡΙΦΕΡΕΙΑ ΗΠΕΙΡΟΥ
ΓΕΝΙΚΗ ΔΙΕΥΘΥΝΣΗ ΑΝΑΠΤΥΞΙΑΚΟΥ ΠΡΟΓΡ/ΣΜΟΥ ΠΕΡΙΒΑΛΛΟΝΤΟΣ ΚΑΙ ΥΠΟΔΟΜΩΝ
Δ/ΝΣΗ ΤΕΧΝΙΚΩΝ ΕΡΓΩΝ Π. ΗΠΕΙΡΟΥ

ΤΜΗΜΑ ΣΥΓΚΟΙΝΩΝΙΑΚΩΝ ΕΡΓΩΝ

ΘΕΣΗ: ΑΡΑΧΘΟΣ ΠΟΤΑΜΟΣ, ΑΡΤΑ

ΕΡΓΟ: ΓΕΦΥΡΩΣΗ ΤΟΥ ΠΟΤΑΜΟΥ ΑΡΑΧΘΟΥ ΣΤΟ ΥΨΟΣ ΤΟΥ ΙΣΤΟΡΙΚΟΥ ΓΕΦΥΡΙΟΥ (ΔΙΠΛΗ ΓΕΦΥΡΩΣΗ ΚΑΙ ΚΑΤΑΣΚΕΥΗ ΣΥΝΟΔΩΝ ΚΟΜΒΩΝ)

ΣΤΑΔΙΟ: ΟΡΙΣΤΙΚΗ ΣΤΑΤΙΚΗ ΜΕΛΕΤΗ

Αριθμός Σχεδίου: Σ.10

ΘΕΜΑ ΣΧΕΔΙΟΥ: ΟΠΛΙΣΜΟΙ ΠΛΑΚΑΣ ΑΝΩΔΟΜΗΣ - ΠΛΑΚΩΝ ΠΡΟΣΒΑΣΗΣ - ΠΕΖΟΔΡΟΜΙΩΝ - ΣΤΗΡΙΞΗΣ ΙΣΤΟΥ ΦΩΤΙΣΜΟΥ

ΚΛΙΜΑΚΕΣ: 1:50, 1:25, 1:20, 1:10

ΕΚΠΟΝΗΣΗ ΜΕΛΕΤΗΣ :

	ΗΜΕΡ/ΝΙΑ	ΟΝΟΜΑΤΕΠΩΝΥΜΟ	ΥΠΟΓΡΑΦΗ
ΣΥΝΤΑΞΗ	.../2025	ΓΕΩΡΓΙΟΣ Χ. ΔΡΟΣΟΣ / ΙΩΑΝΝΗΣ Χ. ΔΡΟΣΟΣ	
ΕΛΕΓΧΟΣ	.../2025	ΓΕΩΡΓΙΟΣ Χ. ΔΡΟΣΟΣ / ΙΩΑΝΝΗΣ Χ. ΔΡΟΣΟΣ	
ΕΓΚΡΙΣΗ	.../2025	ΓΕΩΡΓΙΟΣ Χ. ΔΡΟΣΟΣ	

StaticNet ΜΕΛΕΤΗΤΙΚΗ
StaticNet
ΕΤΑΙΡΕΙΑ ΜΕΛΕΤΩΝ
ΑΛΕΞΑΝΔΡΟΥΠΟΛΕΩΣ 7, ΑΘΗΝΑ, Τ.Κ. 115 27
ΤΗΛ.: 210 74 83 458 - FAX: 210 74 83 352
ΑΦΜ: 801140739 - ΔΟΥ: ΙΒ΄ ΑΘΗΝΩΝ
ΓΕΜΗ: 150033501000 / www.staticnet.gr

ΑΝΑΘΕΩΡΗΣΕΙΣ

Α / Α	ΗΜΕΡ/ΝΙΑ	ΑΙΤΙΑ Η ΛΟΓΟΣ ΑΝΑΘΕΩΡΗΣΗΣ
Α		
Β		

ΕΓΚΡΙΣΗ ΥΠΗΡΕΣΙΑΣ

ΕΛΕΓΧΘΗΚΕ ΑΠΟ ΓΕΝΙΚΗΣ ΑΠΟΨΗΣ ΚΑΙ ΕΓΚΡΙΝΕΤΑΙ ΜΕ ΤΙΣ ΑΚΟΛΟΥΘΕΣ ΠΑΡΑΤΗΡΗΣΕΙΣ :
1. ____
2. ____
3. ____

ΙΩΑΝΝΙΝΑ, .../.../2025	ΙΩΑΝΝΙΝΑ, .../.../2025	ΙΩΑΝΝΙΝΑ, .../.../2025 Η ΠΡΟΪΣΤΑΜΕΝΗ Τ.Σ.Ε.	ΙΩΑΝΝΙΝΑ, .../.../2025 Η ΠΡΟΪΣΤΑΜΕΝΗ Δ.Τ.Ε.
ΔΗΜΗΤΡΙΟΣ ΤΣΙΟΥΜΠΟΣ ΠΟΛ.ΜΗΧΑΝΙΚΟΣ	ΒΑΣΙΛΕΙΟΣ ΚΥΡΙΑΖΗΣ ΗΛΕΚ/ΓΟΣ ΜΗΧΑΝΙΚΟΣ	ΑΛΕΞΑΝΔΡΑ ΤΣΩΛΑ ΠΟΛ.ΜΗΧΑΝΙΚΟΣ	ΕΛΕΝΗ ΝΙΚΟΛΟΥ ΠΟΛ.ΜΗΧΑΝΙΚΟΣ